SCHUTZ DES KESSELS VOR ABLAGERUNGEN UND VOR KORROSION
Ladegruppe mit Isolierung

REGOMAT E G
Pumpengruppe mit Thermostatmischer

Die Pumpengruppe REGOMAT E G hält die Rücklauftemperatur in Festbrennstoffkessel und Kaminöfen, mit Hilfe eines Thermostatisches Ventils, konstant. Dadurch werden Korrosion und Ablagerungen, auf Grund zu niedriger Rücklauftemperatur, verhindert.

Die Thermostatische Pumpengruppe REGOMAT E G wird in einer linken Ausführung (Ausgang zum Kessel auf der linken Seite) geliefert und kann beim Einbau einfach auf eine rechte Ausführung umgebaut werden (Ausgang zum Kessel auf der rechten Seite). Die Pumpengruppe kann in horizontaler oder vertikaler Position eingebaut werden.

Die Pumpengruppe besteht aus der Niedrigenergie-Umwälzpumpe UPM3 einschließlich der Verbindungskabel, mit der Möglichkeit der PWM-Kontrolle, Absperrkugelhahn für die Pumpe, Thermometer, Isolierung und einem TSV3BF Ventil mit Thermostatelement mit Auslösetemperaturen von 45 - 70°C.

Technische Daten

ARBEITSTEMPERATUR DER HEIZFLÜSSIGKEIT	2 - 95 °C
STROMVERSORGUNG	230 V, 50 Hz
SCHUTZKLASSE	IP44
ANSCHLUSS	3 x Innengewinde G1“
K_{vs} von A bis AB	6,2 m³/h
K_{vs} von B bis AB	4,4 m³/h
MAX. FÖRDERHÖHE	7 m
LEISTUNG DER PUMPE BEI Δt 20 K	Max. Volumenstrom (Qmax) 1,8 m³/h, Max. Förderhöhe (Hmax) 4,9 m

Kennlinien der Umwälzpumpen siehe Seite 28 und 29.

Verhindert Niedrigtemperatur-Korrosion des Heizkessels.
Möglichkeit des Einbaus mit dem Eingang A sowohl von der rechten als auch der linken Seite.
Minimaler Wärmeverlust dank der Wärmedämmung.

Modell

Bezeichnung	Bestellcode	Auslösetemperatur	Empfohlene max. Kesselleistung
REGOMAT E 45 G	14 925	45 °C	48 kW
REGOMAT E 50 G	15 910	50 °C	44 kW
REGOMAT E 55 G	14 926	55 °C	37 kW
REGOMAT E 60 G	15 911	60 °C	33 kW
REGOMAT E 65 G	14 927	65 °C	27 kW
REGOMAT E 70 G	15 912	70 °C	23 kW

Hydraulische Einbindung - Einbauschema

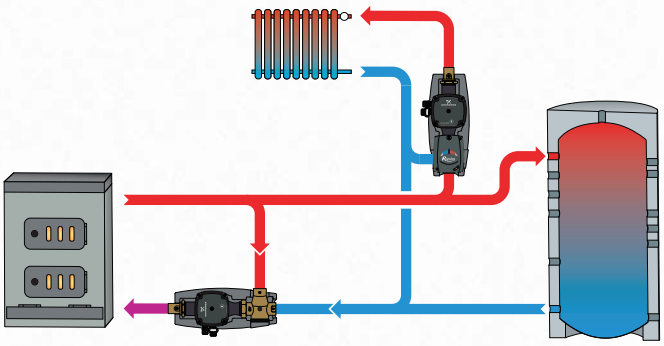

Baumaße

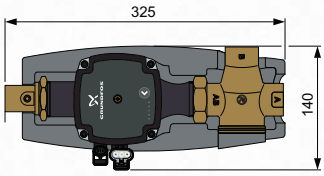

SCHUTZ DES KESSELS VOR ABLAGERUNGEN UND VOR KORROSION
Ladegruppe mit Isolierung

REGOMAT E W
Pumpengruppe mit Thermostatmischer

Die Pumpengruppe REGOMAT E W hält die Rücklauftemperatur in Festbrennstoffkessel und Kaminöfen, mit Hilfe eines Thermostatventils, konstant. Dadurch werden Korrosion und Ablagerungen, auf Grund zu niedriger Rücklauftemperatur, verhindert.

Die Thermostatische Pumpengruppe REGOMAT E W wird in einer linken Ausführung (Ausgang zum Kessel auf der linken Seite) geliefert und kann beim Einbau einfach auf eine rechte Ausführung umgebaut werden (Ausgang zum Kessel auf der rechten Seite). Die Pumpengruppe kann in horizontaler oder vertikaler Position eingebaut werden.

Die Pumpengruppe besteht aus der Niedrigenergie-Umwalzpumpe Wilo Yonos Para 25/6 einschließlich des Verbindungskabels, Absperrkugelhahn fur die Pumpe, Thermometer, Isolierung und einem TSV3BF Ventil mit Thermostatelement mit Auslösetemperaturen von 45 - 70°C.

Technische Daten

ARBEITSTEMPERATUR DER HEIZFLÜSSIGKEIT	2 - 95 °C
STROMVERSORGUNG	230 V, 50 Hz
SCHUTZKLASSE	IP44
ANSCHLUSS	3 x Innengewinde G1“
K_{vs} von A bis AB	6,2 m³/h
K_{vs} von B bis AB	4,4 m³/h
MAX. FÖRDERHÖHE	6,2 m
LEISTUNG DER PUMPE BEI Δt 20 K	Max. Volumenstrom (Qmax) 1,7 m³/h, Max. Förderhöhe (Hmax) 4,6 m

Kennlinien der Umwälzpumpen siehe Seite 28 und 29.

Verhindert Niedrigtemperatur-Korrosion des Heizkessels.
Möglichkeit des Einbaus mit dem Eingang A sowohl von der rechten als auch der linken Seite.
Minimaler Wärmeverlust dank der Wärmedämmung.

Modell

Bezeichnung	Bestellcode	Auslösetemperatur	Empfohlene max. Kesselleistung
REGOMAT E 45 W	15 867	45 °C	45 kW
REGOMAT E 50 W	15 904	50 °C	42 kW
REGOMAT E 55 W	15 868	55 °C	36 kW
REGOMAT E 60 W	15 905	60 °C	32 kW
REGOMAT E 65 W	15 869	65 °C	26 kW
REGOMAT E 70 W	15 906	70 °C	22 kW

Hydraulische Einbindung - Einbauschema

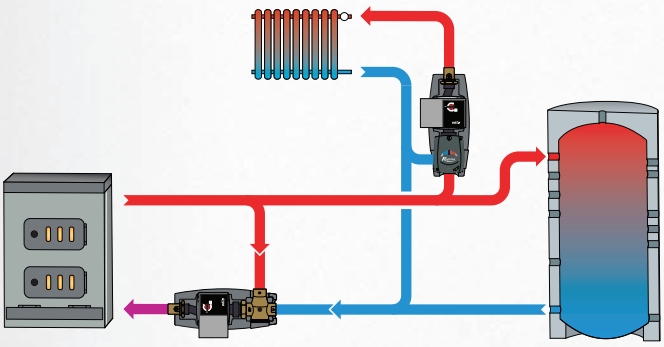

Baumaße

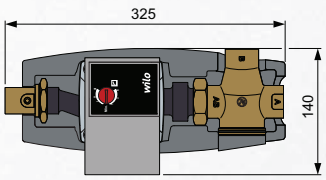

SCHUTZ DES KESSELS VOR ABLAGERUNGEN UND VOR KORROSION
Ladegruppe mit Isolierung

REGOMAT E W 5/4
Pumpengruppe mit Thermostatmischer

Die Pumpengruppe REGOMAT E W 5/4 hält die Rücklauftemperatur in Festbrennstoffkessel und Kaminöfen, mit Hilfe eines Thermostatventils, konstant. Dadurch werden Korrosion und Ablagerungen, auf Grund zu niedriger Rücklauftemperatur, verhindert.

Die Thermostatische Pumpengruppe REGOMAT E W 5/4 wird in einer linken Ausführung (Ausgang zum Kessel auf der linken Seite) geliefert und kann beim Einbau einfach auf eine rechte Ausführung umgebaut werden (Ausgang zum Kessel auf der rechten Seite). Die Pumpengruppe kann in horizontaler oder vertikaler Position eingebaut werden.

Die Pumpengruppe besteht aus der Niedrigenergie-Umwalzpumpe Wilo Yonos Para 25/7.5 einschließlich des Verbindungskabels, Absperrkugelhahn fur die Pumpe, Thermometer, Isolierung und einem TSV5B Ventil mit Thermostatelement mit Auslösetemperaturen von 45 - 70°C.

Technische Daten

ARBEITSTEMPERATUR DER HEIZFLÜSSIGKEIT	2 - 95 °C
STROMVERSORGUNG	230 V, 50 Hz
SCHUTZKLASSE	IP44
ANSCHLUSS	3 x Innengewinde G5/4
K_{vs} von A bis AB	7,0 m³/h
K_{vs} von B bis AB	4,9 m³/h
MAX. FÖRDERHÖHE	7,6 m
LEISTUNG DER PUMPE BEI Δt 20 K	Max. Volumenstrom (Qmax) 2,7 m³/h, Max. Förderhöhe (Hmax) 4,9 m

Kennlinien der Umwälzpumpen siehe Seite 28 und 29.

Verhindert Niedrigtemperatur-Korrosion des Heizkessels.
Möglichkeit des Einbaus mit dem Eingang A sowohl von der rechten als auch der linken Seite.
Minimaler Wärmeverlust dank der Wärmedämmung.

Modell

Bezeichnung	Bestellcode	Auslösetemperatur	Empfohlene max. Kesselleistung
REGOMAT E 45 W 5/4	15 789	45 °C	72 kW
REGOMAT E 50 W 5/4	15 913	50 °C	66 kW
REGOMAT E 55 W 5/4	15 790	55 °C	57 kW
REGOMAT E 60 W 5/4	15 914	60 °C	50 kW
REGOMAT E 65 W 5/4	15 791	65 °C	41 kW
REGOMAT E 70 W 5/4	15 915	70 °C	35 kW

Hydraulische Einbindung - Einbauschema

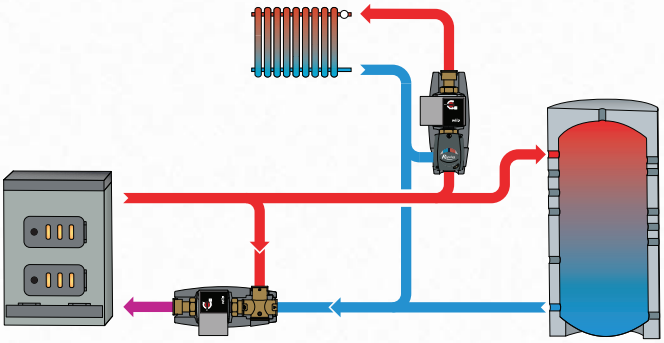

Baumaße

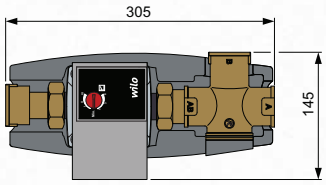

SCHUTZ DES KESSELS VOR ABLAGERUNGEN UND VOR KORROSION
Ladegruppe mit Isolierung

REGOMAT EA W
Pumpengruppe mit Thermostatmischer mit manuellem Bypass Abgleich

Die Pumpengruppe REGOMAT EA W hält die Rücklauftemperatur in Festbrennstoffkessel und Kaminöfen, mit Hilfe eines Thermostatventils, konstant. Dadurch werden Korrosion und Ablagerungen, auf Grund zu niedriger Rücklauftemperatur, verhindert.

Die Thermostatische Pumpengruppe REGOMAT EA W wird in einer linken Ausführung (Ausgang zum Kessel auf der linken Seite) geliefert und kann beim Einbau einfach auf eine rechte Ausführung umgebaut werden (Ausgang zum Kessel auf der rechten Seite). Die Pumpengruppe kann in horizontaler oder vertikaler Position eingebaut werden.

Die Pumpengruppe besteht aus der Niedrigenergie-Umwalzpumpe Wilo Yonos Para 25/6 einschließlich des Verbindungskabels, Absperrkugelhahn fur die Pumpe, Thermometer, Isolierung und einem Ventil TSV3 mit einem Thermoelement mit 65 oder 72°C Auslösetemperatur.

Der Abgleich des Ventils TSV3 wird manuell mittels eines Abgleichventils in der Bypass Leitung ausgeführt.

Der Heizkesselhersteller ATMOS empfielt bei seinen Kesseln Ventile aus der Reihe TSV zu verwenden.

Technische Daten

ARBEITSTEMPERATUR DER HEIZFLÜSSIGKEIT	2 - 95 °C
STROMVERSORGUNG	230 V, 50 Hz
SCHUTZKLASSE	IP44
ANSCHLUSS	3x 1“ F
K_{vs} von A bis AB	6,2 m³/h
K_{vs} von B bis AB	10,1 m³/h
MAX. FÖRDERHÖHE	6,2 m
LEISTUNG DER PUMPE BEI Δt 20 K	Max. Volumenstrom (Qmax) 2,0 m³/h, Max. Förderhöhe (Hmax) 3,9 m

Kennlinien der Umwälzpumpen siehe Seite 28 und 29.

Verhindert Niedrigtemperatur-Korrosion des Heizkessels.
Möglichkeit des Einbaus mit dem Eingang A sowohl von der rechten als auch der linken Seite.
Minimaler Wärmeverlust dank der Wärmedämmung.

Modell

Bezeichnung	Bestellcode	Auslösetemperatur	Empfohlene max. Kesselleistung*
REGOMAT EA 65 W	16 036	65 °C	30 kW
REGOMAT EA 72 W	16 031	72 °C	30 kW

**bei Δt von 20 K und voll geöffnetem Abgleichventil*

Hydraulische Einbindung - Einbauschema

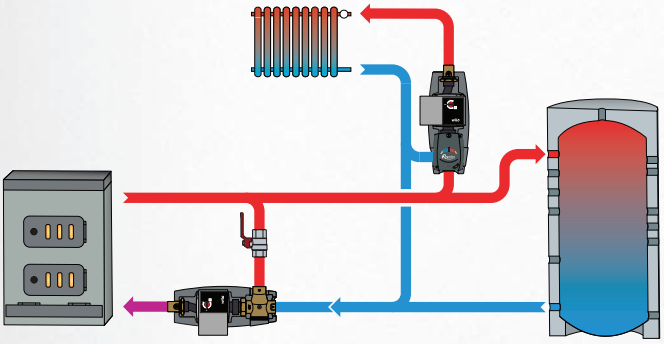

Baumaße

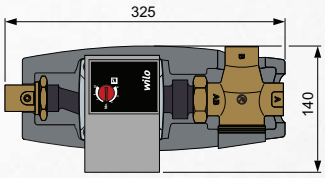

SCHUTZ DES KESSELS VOR ABLAGERUNGEN UND VOR KORROSION
Ladegruppe mit Isolierung

REGOMAT EA W 5/4
Pumpengruppe mit Thermostatmischer mit manuellem Bypass Abgleich

Die Pumpengruppe REGOMAT EA W 5/4 hält die Rücklauftemperatur in Festbrennstoffkessel und Kaminöfen, mit Hilfe eines Thermostatventils, konstant. Dadurch werden Korrosion und Ablagerungen, auf Grund zu niedriger Rücklauftemperatur, verhindert.

Die Thermostatische Pumpengruppe REGOMAT EA W 5/4 wird in einer linken Ausfuhrung (Ausgang zum Kessel auf der linken Seite) geliefert und kann beim Einbau einfach auf eine rechte Ausfuhrung umgebaut werden (Ausgang zum Kessel auf der rechten Seite). Die Pumpengruppe kann in horizontaler oder vertikaler Position eingebaut werden.

Die Pumpengruppe besteht aus der Niedrigenergie-Umwalzpumpe Wilo Yonos Para 25/7.5 einschließlich des Verbindungskabels, Absperrkugelhahn fur die Pumpe, Thermometer, Isolierung und einem Ventil TSV5 mit einem Thermoelement mit 65 oder 72°C Auslösetemperaturen.

Der Abgleich des Ventils TSV5 wird manuell mittels eines Abgleichventils in der Bypass Leitung ausgeführt. Der Heizkesselhersteller ATMOS empfielt bei seinen Kesseln Ventile aus der Reihe TSV zu verwenden.

Technische Daten

ARBEITSTEMPERATUR DER HEIZFLÜSSIGKEIT	2 - 95 °C
STROMVERSORGUNG	230 V, 50 Hz
SCHUTZKLASSE	IP44
ANSCHLUSS	3x 5/4“
K_{vs} von A bis AB	7,0 m³/h
K_{vs} von B bis AB	11,5 m³/h
MAX. FÖRDERHÖHE	7,6 m
LEISTUNG DER PUMPE BEI Δt 20 K	Max. Volumenstrom (Qmax) 3,3 m³/h, Max. Förderhöhe (Hmax) 3,8 m

Kennlinien der Umwälzpumpen siehe Seite 28 und 29.

Verhindert Niedrigtemperatur-Korrosion des Heizkessels.
Möglichkeit des Einbaus mit dem Eingang A sowohl von der rechten als auch der linken Seite.
Minimaler Wärmeverlust dank der Wärmedämmung.

Modell

Bezeichnung	Bestellcode	Auslösetemperatur	Empfohlene max. Kesselleistung*
REGOMAT EA 65 W 5/4	16 037	65 °C	50 kW
REGOMAT EA 72 W 5/4	16 032	72 °C	50 kW

** bei Δt von 20 K und voll geoffnetem Abgleichventil*

Hydraulische Einbindung - Einbauschema

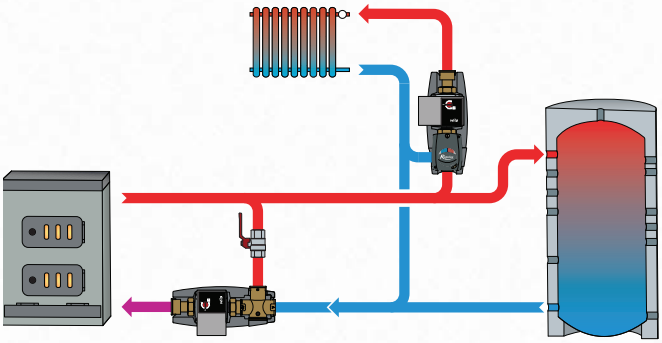

Baumaße

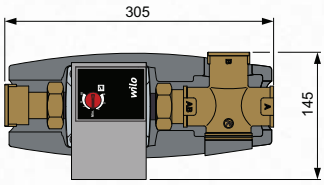

SCHUTZ DES KESSELS VOR ABLAGERUNGEN UND VOR KORROSION

Zubehör für Pumpengruppen REGOMAT

BP REGOMAT
Bypass mit Rückflussverhinderer

Regomat Pumpengruppen können mit einem Bypass mit Rückflussverhinderer ergänzt werden.

Im Falle eines Stromausfalls oder einer defekten Umwälzpumpe wird der Heizkessel über den Wärmespeicher mittels Schwerkraftzirkulation durch den Bypass mit Rückflussverhinderer abgekühlt.

Modell

Bezeichnung			Bestellcode
Bypass mit Rückflussverhinderer für Regomat mit 1“ Anschluss			16 126
Bypass mit Rückflussverhinderer für Regomat mit 5/4“ Anschluss	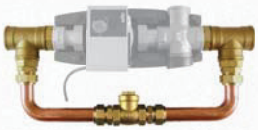		16 139

Hydraulische Einbindung - Einbauschema

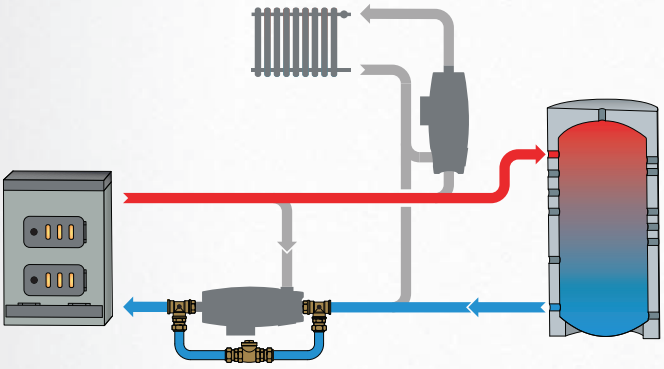

SCHUTZ DES KESSELS VOR ABLAGERUNGEN UND VOR KORROSION
Ladegruppe mit Isolierung

CSE MIX
Pumpengruppe mit elektrisch gesteuertem Mischer

Die Pumpengruppe CSE MIX wurde für den Rücklauf von Festbrennstoffkessel, und zur Regelung der Vorlauftemperatur von Heizkreisen, unter Verwendung eines externen Regelventils, entwickelt.

Die Pumpengruppe besteht aus:
Umwälzpumpe
Mischventil
Stellmotor
Passende Isolierung für minimale Wärmeverluste

Technische Daten

ARBEITSTEMPERATUR DER HEIZFLÜSSIGKEIT	5 - 110 °C
STELLMOTOR	3-Punkt-Antrieb, 120 s, 5 Nm
STROMVERSORGUNG	230 V, 50 Hz
SCHUTZKLASSE	IP44

Modell

	CSE MIX G 1M	CSE MIX W 1M	CSE MIX W 1F	CSE MIX W 5/4F
Anschlussgröße	1" (2x Außengewinde, 1x Innengewinde)	1" (2x Außengewinde, 1x Innengewinde)	1" (3x Innengewinde)	5/4" (3x Innengewinde)
Pumpe	UPM3	YP 25/6	YP 25/6	YP 25/7,5
Max. Förderhöhe (Hmax)	7 m	6,2 m	6,2 m	7,6 m
K_{vs} Durchflusskoeffizient	6,3 m³/h	6,3 m³/h	12 m³/h	15 m³/h
Bestellcode	**15 208**	**16 082**	**16 219**	**16 215**

Hydraulische Einbindung - Einbauschema

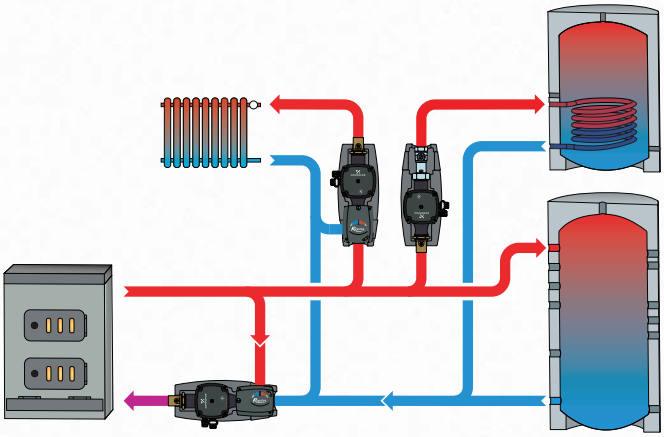

Baumaße

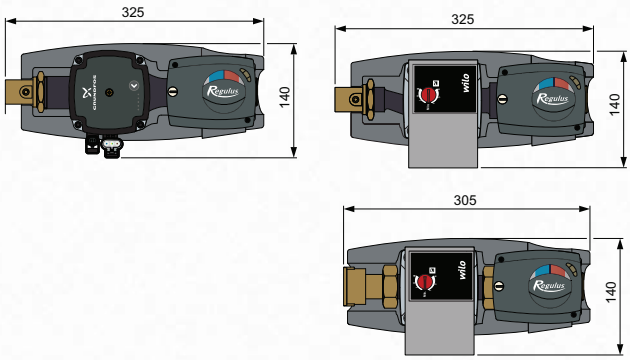

Zubehör

Fitting für den Anschluss des Ventils mit Außengewinde
(für Gruppen Bestellcode 15 208 a 16 082)

Bezeichnung	Beschreibung	Bestellcode
Fitting 1" FFU	Überwurfmutter 1" - 1" F	15 694
Fitting 1" MFU	Überwurfmutter 1" - 1" M	15 695

SCHUTZ DES KESSELS VOR ABLAGERUNGEN UND VOR KORROSION
Ladegruppe mit Isolierung

CSE MIX FIX
Pumpengruppe mit elektronisch kontrolliertem Mischer

Die Pumpengruppe CSE MIX FIX wurde für den Rücklauf von Festbrennstoffkessel, und zur Konstanthaltung der Vorlauftemperatur von Heizkreisen, unter Verwendung eines externen Regelventils, entwickelt. Die Temperatur ist im Bereich von 0-99°C direkt am Stellantrieb einstellbar.

Die Pumpengruppe besteht aus:
Umwälzpumpe
Elektronisches Mischventil mit Stellantrieb
Temperatursensor Pt1000 - 2 Stück
Passende Isolierung für minimale Wärmeverluste

Technische Daten

ARBEITSTEMPERATUR DER HEIZFLÜSSIGKEIT	5 - 110 °C
STELLMOTOR	Regelung für konstante Temperatur, 120 s, 6 Nm
STROMVERSORGUNG	230 V, 50 Hz
SCHUTZKLASSE	IP44

Modell

	CSE MIX FIX G 1M	CSE MIX FIX W 1M	CSE MIX FIX W 1F	CSE MIX FIX W 5/4F
Anschlussgröße	1“ (2x Außengewinde, 1x Innengewinde)	1“ (2x Außengewinde, 1x Innengewinde)	1“ (3x Innengewinde)	5/4“ (3x Innengewinde)
Pumpe	UPM3	YP 25/6	YP 25/6	YP 25/7,5
Max. Förderhöhe (Hmax)	7 m	6,2 m	6,2 m	7,6 m
K_{vs} Durchflusskoeffizient	6,3 m³/h	6,3 m³/h	12 m³/h	15 m³/h
Bestellcode	**15 333**	**16 083**	**16 220**	**16 216**

Hydraulische Einbindung - Einbauschema

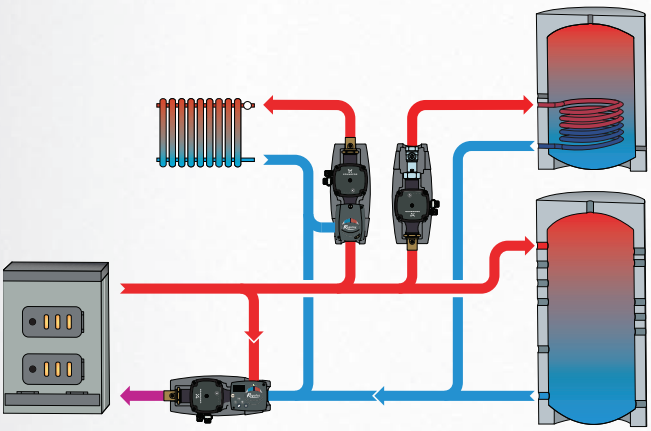

Baumaße

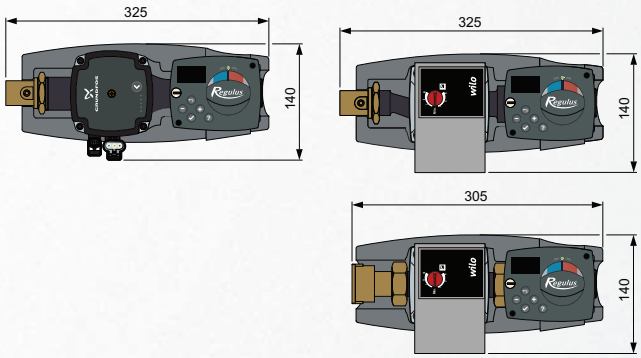

Zubehör

Fitting für den Anschluss des Ventils mit Außengewinde
(für Gruppen Bestellcode 15 208 a 16 082)

Bezeichnung	Beschreibung	Bestellcode
Fitting 1“ FFU	Überwurfmutter 1“ - 1“ F	15 694
Fitting 1“ MFU	Überwurfmutter 1“ - 1“ M	15 695

Umwälzpumpe Grundfos UPM3

Die Umwälzpumpe UPM3 ist Teil der Pumpengruppen REGOMAT E G, CSE MIX G und CSE MIX FIX G.

Kennlinien der Umwälzpumpe:

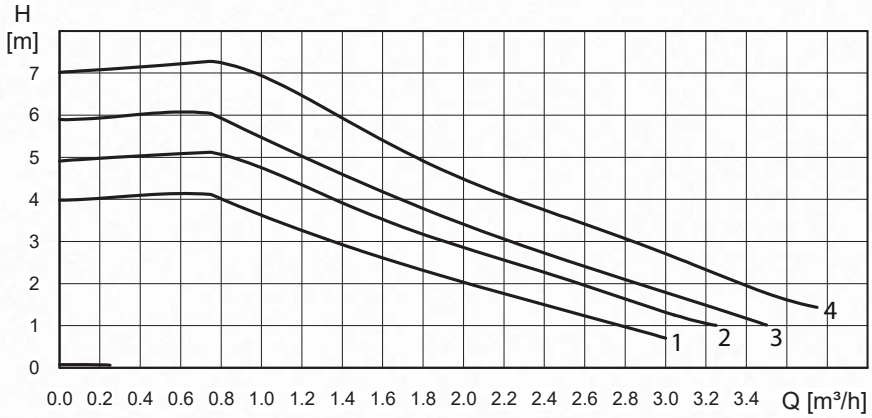

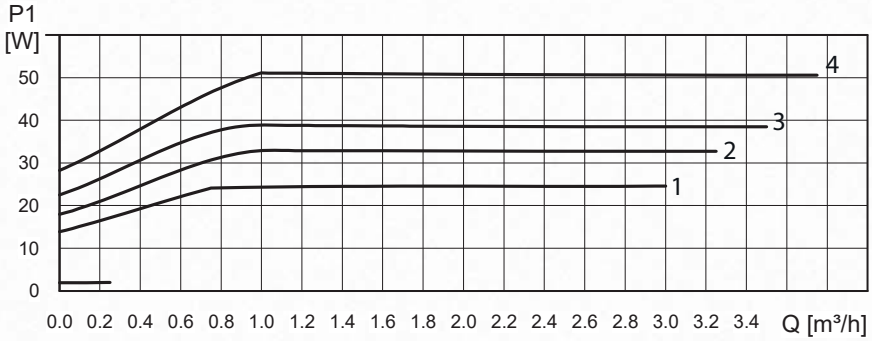

Umwälzpumpe Wilo Yonos Para

Yonos Para 25/6

Die Umwälzpumpe Wilo Yonos Para 25/6 ist Teil der Pumpengruppen REGOMAT E W, CSE MIX W und CSE MIX FIX W, REGOMAT EA W.

Kennlinien der Umwälzpumpe bei konstanter Umdrehungszahl:

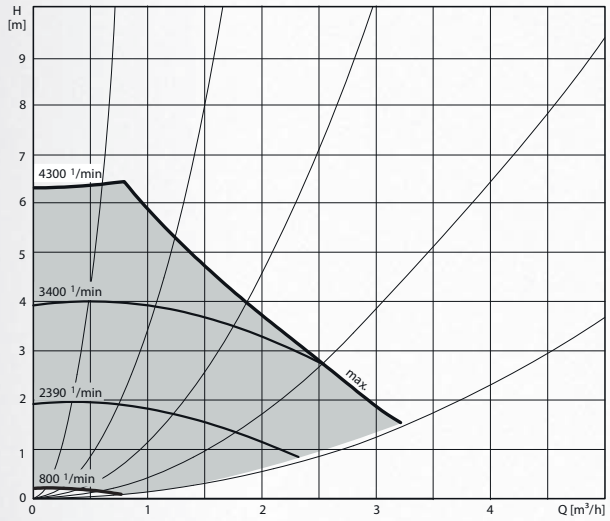

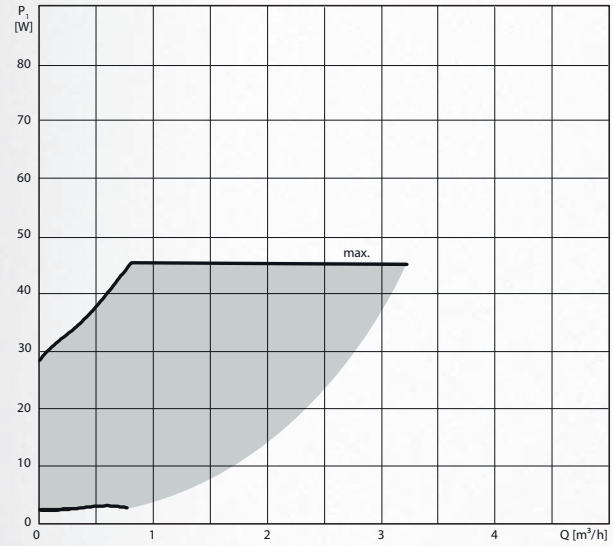

Yonos Para 25/7,5

Die Umwälzpumpe Wilo Yonos Para 25/7,5 ist Teil der Pumpengruppen REGOMAT E W 5/4, CSE MIX W 5/4 und CSE MIX FIX W 5/4, REGOMAT EA W 5/4.
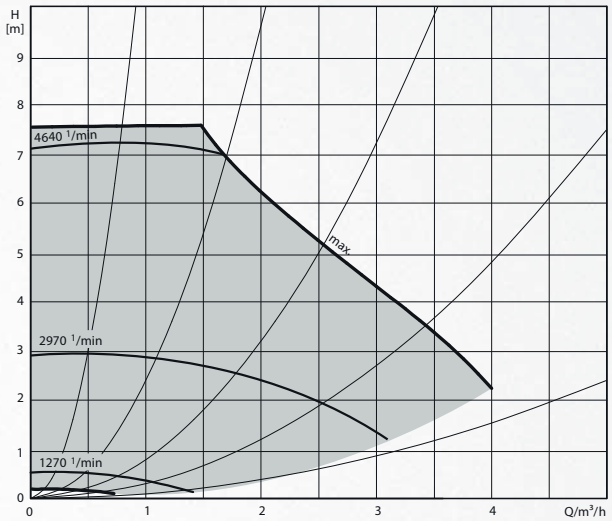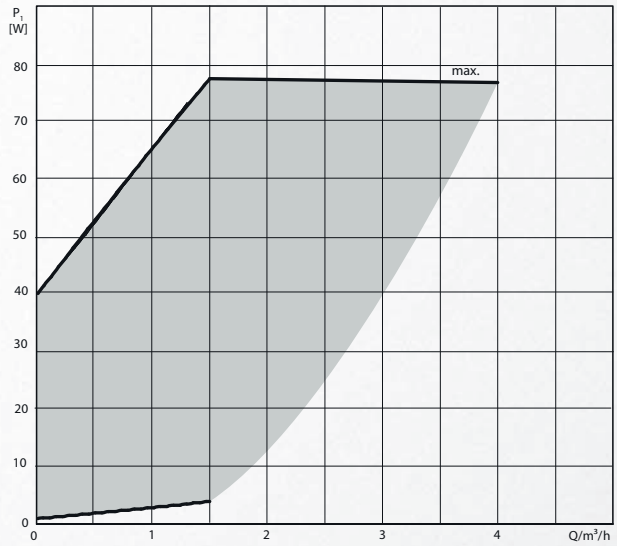
Kennlinien der Umwälzpumpe bei konstanter Umdrehungszahl: