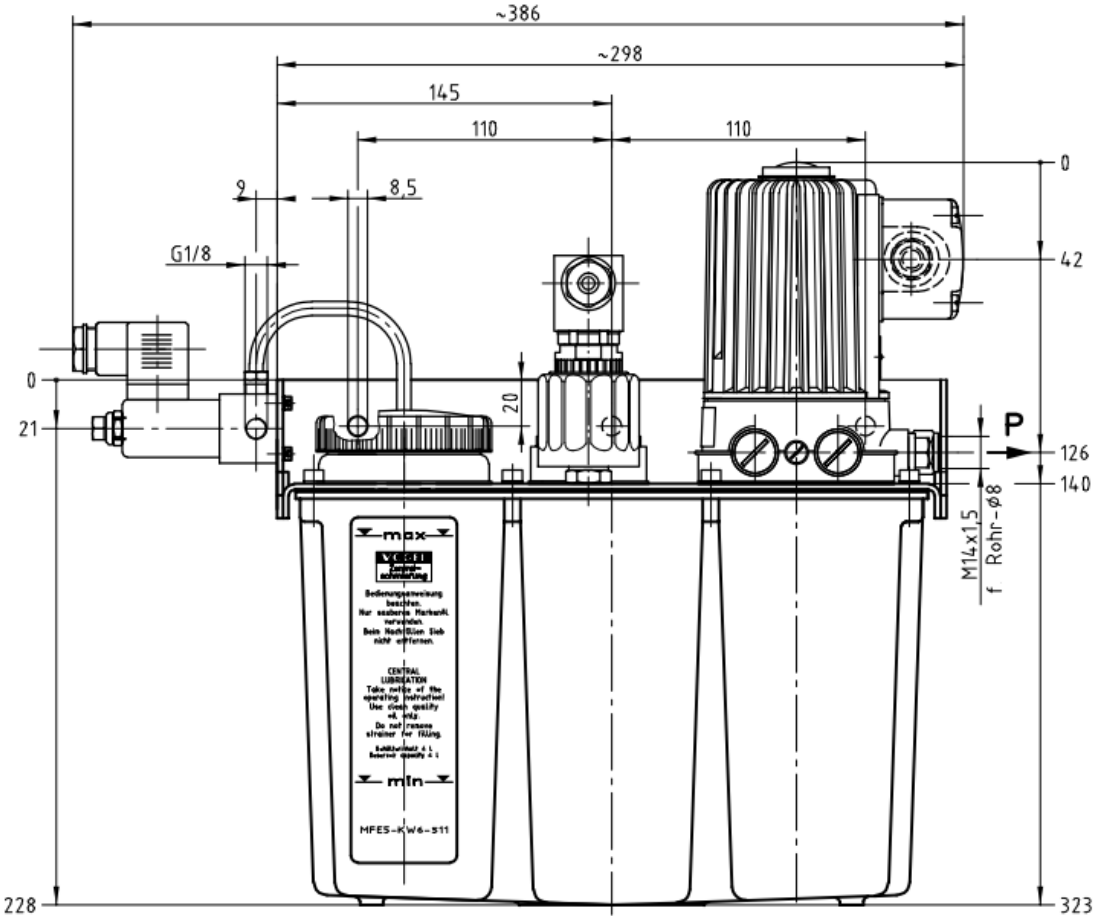

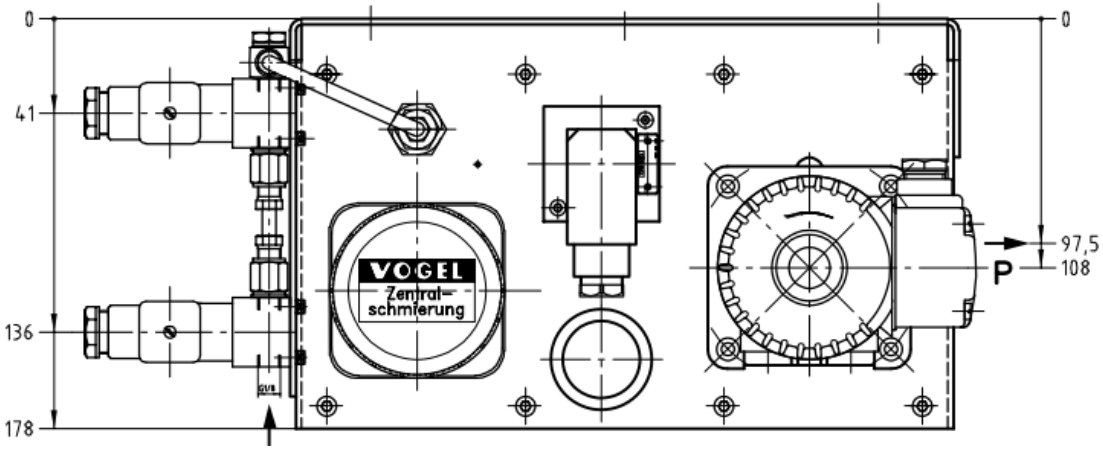

Hydraulikplan

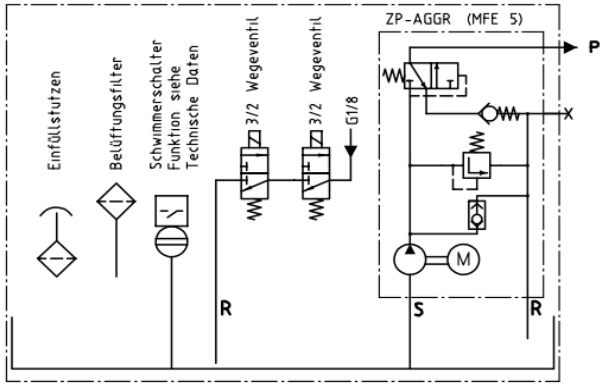

Technische Daten

Aggregat

Förderstrom bezogen auf eine Betriebsviskosität von 140 mm^2 /s (cSt) Gegendruck= 5 bar	0,5l/min
Dauerbetrieb max	20bar
Kurzzeitbetrieb max	70bar
Druckbegrenzungsventil	70bar
Nutzbarer Behälterinhalt	6 l
Motordaten	
Spannung 1)	220/380 V
Stromaufnahme 2)	0,52/0,3 A
Leistung	70 W
Drehzahl	2700min^{-1}
Schutzart nach DIN 40050	IP 54
Einschaltdauer nach VDE 0530	100% ED
Magnetventildaten	
Nennweite	0,8 mm
Druck	max 23 bar
Spannung	24V =
Schutzart n DIN 40 050	IP 54 (mit Stecker)

1) Bei Bestellung Spannung und Frequenz angeben

2) Die genaue Stromaufnahme ist dem jeweiligen Typenschild zu entnehmen

Schwimmerschalter

Schwimmerschalter zur Überwachung des minimalen und maximalen Füllstandes und mit Vorwarnung 25 mm vor Erreichen des min Füllstandes

Steckverbindung nach DIN 43 651

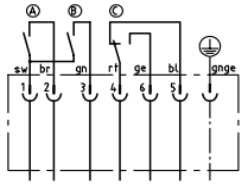

Darstellung gefüllter Behälter
Ⓐ oberer Schaltpunkt (max Füllstand)
Ⓑ mittlerer Schaltpunkt (Vorwarnung)
Ⓒ unterer Schaltpunkt (min Füllstand)

Bei gefülltem Behälter ist der obere Schaltpunkt betätigt Kontakt 1 - 2 ist offen Bei sinkendem Füllstand schließt Kontakt 1 - 2
Bei Erreichen des mittlerern Schaltpunktes schließt Kontakt 1 - 3
Mit Erreichen des min Füllstandes öffnet Kontakt 4 - 5
Kontakt 4 - 6 schließt

Kontaktart 1 Öffner, 1 Schließer, 1 Wechsler
Schutzart IP 65

	Wechselsp	Gleichsp
Schaltspannung	220 V max	220 V max
Schaltstrom	0 8 A max	0 8 A max
Schaltvermögen	60 VA max	30 W max
Temperatur	- 10 bis + 80°C	
Einbaulage	senkrecht	
Kabelverschraubung	Pg 11	

Beim Schalten von induktiven Verbrauchern Kontakte durch RC-Glieder schützen oder Varistoren vorsehen!

ZP-Aggregat
MFE5-KW6-S11

ars. 2017-08-31