Diese Zeichnung darf ohne unsere Genehmigung weder kopiert oder vervielfältigt, noch dritten Personen, insbesondere Konkurrenzfirmen, zugänglich gemacht werden. (§ 18 UWG)

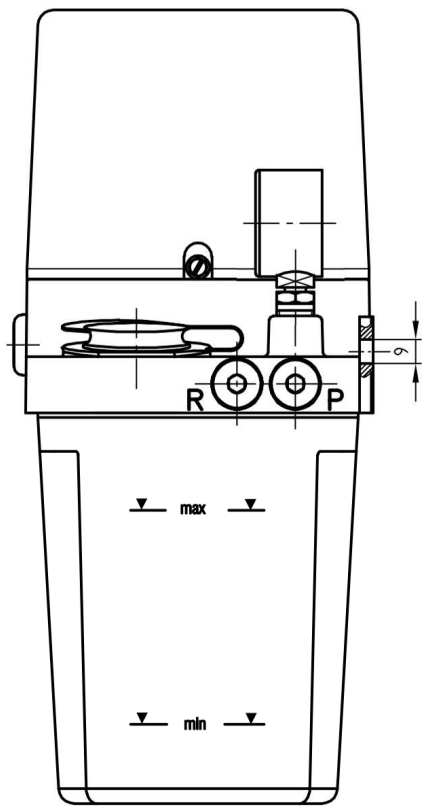

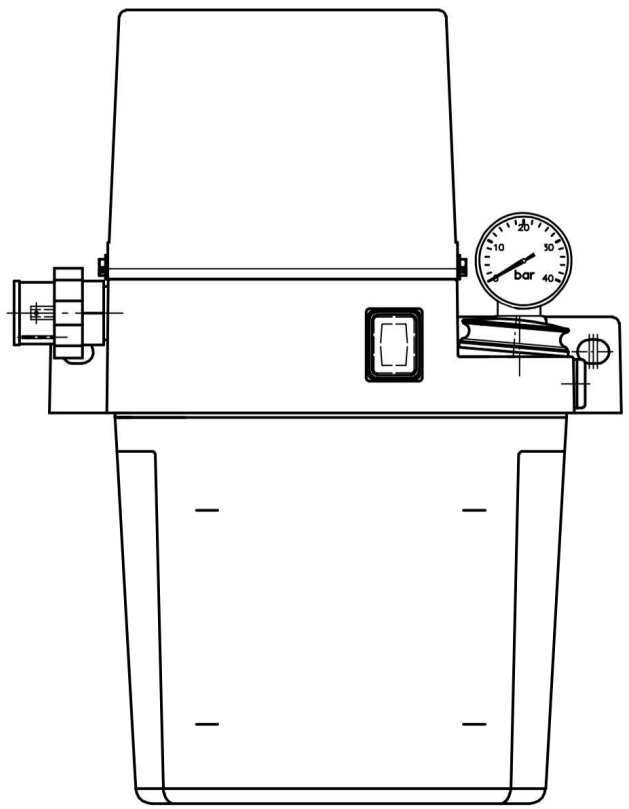

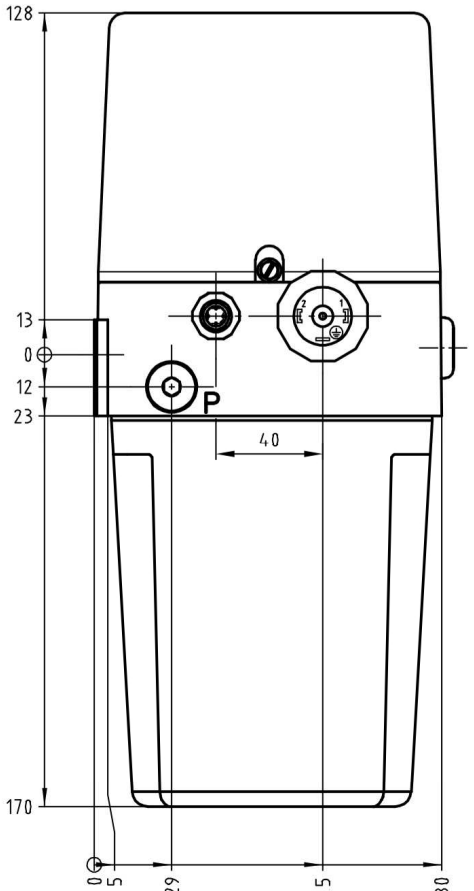

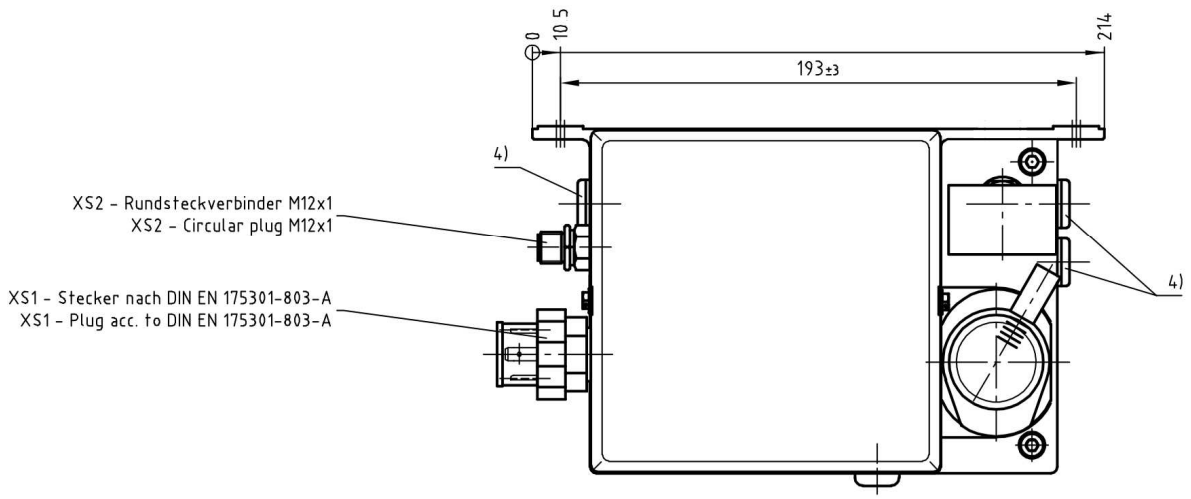

Technische Daten

	Nennbehälterinhalt	1,8l
1)	Förderstrom	0,06l/min
2)	Max Gegendruck	30bar
	Betriebsviskosität	20 ... 750mm²/s
	Mineralöl oder synthetisches Öl verträglich mit Kunststoffen, NBR-Elastomeren, Kupfer u Kupferlegierungen	
	Betriebsstemperatur	+10 ... +40°C
	Schutzart nach DIN EN 60034-5/4 88	IP54

Motor

	Mit integriertem Thermoschalter	
	Bemessungsspannung	24V DC
	Bemessungsstrom	1,7A
	Anlaufstrom	3,8A
	Empfohlene Sicherung	3A T
	Bemessungsleistung	41W
	Betriebsart nach VDE 0530	S3, 20%

Füllstandsschalter

	Öffnet bei Füllstandsmangel	
	Bemessungsspannung	24V DC
3)	Max Schaltstrom	0,7A

Druckschalter

	Schließt bei Betätigung	
	Nenndruck	20bar
	Bemessungsspannung	24V DC
3)	Max Schaltstrom	2,5A

Technical data

	Reservoir capacity	1,8l
1)	Output	0,06l/min
2)	Max back pressure	30bar
	Operating viscosity	20 ... 750mm²/s
	Mineral- or synthetic oils compliant with plastics, NBR- elastomeres, copper and copper alloys	
	Operating temperature	+10 ... +40°C
	Degree of protrction acc to DIN EN 60034-5/4 88	IP54

Motor

	With integrated temperature switch	
	Rated voltage	24V DC
	Rated current	1,7A
	Starting current	3,8A
	Recommended fuse	3A T
	Rated power	41W
	Operating mode acc to VDE 0530	S3, 20%

Level switch

	Opens at minimum level	
	Rated voltage	24V DC
3)	Max switching current	0,7A

Pressure switch

	Operation contact NO	
	Rated pressure	20bar
	Rated voltage	24V DC
3)	Max switching current	2,5A

1) Bezogen auf eine Betriebsvioskosität von 140mm²/s (cSt), bei einem Gegendruck p=5bar
2) Entspricht dem Istwert des eingebauten Druckbegrenzungsventils
3) Beim Schalten von induktiven Verbrauchern Kontakte durch geeignete Maßnahmen schützen
4) Anschlüsse G1/4 verschlossen
5) Wenn kein Schutzleiter "PE" (Erdung) verwendet wird Anzuwendene Schutzmassnahmen für den bestimmungsgemässen Betrieb "Funktionskleinspannung mit sicherer Trennung" Normen EN 60204-1/ IEC 60204-1 HD 60364-4-41 (DIN VDE 0100-410)/ IEC 60364-4-41

1) Based on an operating viscosity of 140mm²/s (cSt), at a back pressure p=5bar
2) Corresponds to the actual value of the pressure relief valve
3) When switching inductive consumers protect contacts with suitable measures
4) Ports G1/4 closed
5) If no protective earthing "PE" (grounding) is used Applicable protection measures for specified normal operation "Protective Extra Low Voltage" (PELV) Standards EN 60204-1/ IEC 60204-1 HD 60364-4-41 (DIN VDE 0100-410)/ IEC 60364-4-41

Elektr Anschlussplan - Wiring diagram

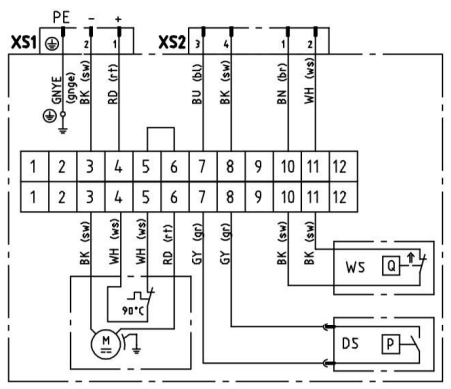

M = Pumpenmotor - Pump motor
WS = Schwimmerschalter
Kontaktdarstellung gefüllter Behälter - Float switch
wiring diagram showing filled reservoir
DS = Druckschalter - Pressure switch

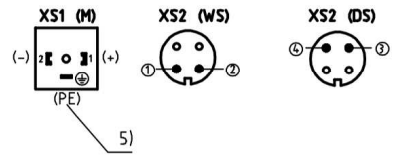

Hydraulikplan - Hydraulic schema

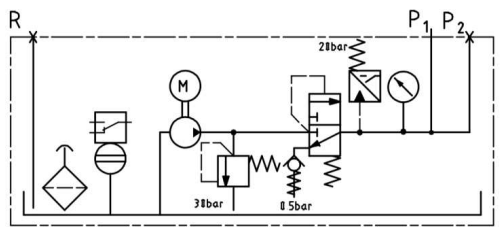

Nicht tolerierte Maße dienen der Information!
Measurements without tolerances are for information only!
Abmessungen in mm / Dimensions in mm

CE

HAINZL TECHNOLOGIE FÜR HÖCHSTE ANSPRÜCHE.	Benennung/ Name: ZP-AGGREGAT M. BEH. GEAR PUMP UNIT WITH RESERVOIR				Bestell-Nr. / Order-No. MKU1-377449+24V
	Bearb. 11 12 2007 WITT	Dok-Art KUN	Telldok. 000	Version 01	Z.-Nr./ DWG-No. 377449
		Labor/Büro BLN	Format DIN A2 quer		
	Gepr.	Status			Maßstab/Scale 1:2
Sprache / Language: PLM_SPRACHE	Bearb.	Ersatz f.			BA-Nr.

Originalformat: DIN A2

Stempelbereich | ACAD | KUN | Version: 01 | freigegeben