RR710	..	i

	i	T_2 [Nm]						n_{1max}	T_{2max}	P_t
		n_2 x h								
	1/…	**10000** (10^4)	**25000** ($2.5 \cdot 10^4$)	**50000** ($5 \cdot 10^4$)	**100000** (10^5)	**500000** ($5 \cdot 10^5$)	**1000000** (10^6)	[min^{-1}]	[Nm]	[kW]
RR710	**4.00**	7320	6170	5420	4810	4360	3980	3500	8500 (M.../FS) 9300 (S...)	20.8 (M...) 27.9 (S...) 32.7 (UC) 14.6 (FS)
	5.20	5070	4260	3740	3460	3130	3000			
	6.25	4400	3710	3260	3100	2810	2690			
RR710D	**16.00**	7320	6170	5420	4810	4360	3980	3500	8500 (M.../FS) 9300 (S...)	13 (M...) 16.5 (S...) 19 (UC) 9.8 (FS)
	23.20	7320	6170	5420	4810	4360	3980			
	28.00	6050	5610	5380	4810	4360	3980			
	36.25	4400	3710	3260	3100	2810	2690			
	43.75	4400	3710	3260	3100	2810	2690			
RR710T	**51.36**	7320	6170	5420	4810	4360	3980	3500	8500 (M.../FS) 9300 (S...)	9.9 (M...) 12.3 (S...) 13.9 (UC) 7.8 (FS)
	65.60	7320	6170	5420	4810	4360	3980			
	74.47	7320	6170	5420	4810	4360	3980			
	95.12	7320	6170	5420	4810	4360	3980			
	115.2	7320	6170	5420	4810	4360	3980			
	151.76	6050	5610	5380	4810	4360	3980			
	201.6	6050	5610	5380	4810	4360	3980			
	261.00	4400	3710	3260	3100	2810	2690			
	315.00	4400	3710	3260	3100	2810	2690			
RR710Q	**346.29**	7320	6170	5420	4810	4360	3980	3500	8500 (M.../FS) 9300 (S...)	7.8 (M...) 9.7 (S...) 10.9 (UC) 6.2 (FS)
	407.38	7320	6170	5420	4810	4360	3980			
	442.31	7320	6170	5420	4810	4360	3980			
	535.68	7320	6170	5420	4810	4360	3980			
	590.70	7320	6170	5420	4810	4360	3980			
	715.39	7320	6170	5420	4810	4360	3980			
	937.44	6050	5610	5380	4810	4360	3980			
	1251.94	6050	5610	5380	4810	4360	3980			
	1464.75	4400	3710	3260	3100	2810	2690			
	1620.81	4400	3710	3260	3100	2810	2690			
	1956.15	4400	3710	3260	3100	2810	2690			

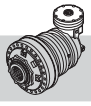

RA710	..	i

	i	T_2 [Nm]						n_{1max}	T_{2max}	P_t
		n_2 x h								
	1/…	**10000** (10^4)	**25000** ($2.5 \cdot 10^4$)	**50000** ($5 \cdot 10^4$)	**100000** (10^5)	**500000** ($5 \cdot 10^5$)	**1000000** (10^6)	[min^{-1}]	[Nm]	[kW]
RA710	**16.00**	6680	6050	5340	4810	3870	3140	3500	8500 (M.../FS) 9300 (S...)	23.1 (M...) 27.5 (S...) 29.2 (UC) 20 (FS)
	20.80	5070	4260	3740	3460	3130	3000			
	25.00	4400	3710	3260	3100	2810	2690			
RA710D	**51.52**	6910	6110	5420	4810	3640	2960	3500	8500 (M.../FS) 9300 (S...)	13.7 (M...) 16.6 (S...) 17.7 (UC) 11.6 (FS)
	74.70	7320	6170	5420	4810	4360	3840			
	90.16	6050	5610	5380	4810	4360	3980			
	116.73	4400	3710	3260	3100	2810	2690			
	140.88	4400	3710	3260	3100	2810	2690			
	164.86	4210	3900	3690	3490	3060	2890			
	177.58	4500	4180	3740	3460	3130	3000			
	184.00	4400	3710	3260	3100	2810	2690			
	214.32	5070	4260	3740	3460	3130	3000			
	257.60	4400	3710	3260	3100	2810	2690			
RA710T	**165.38**	7320	6170	5420	4810	4360	3980	3500	8500 (M.../FS) 9300 (S...)	10.8 (M...) 13 (S...) 13.9 (UC) 9.2 (FS)
	211.23	7320	6170	5420	4810	4360	3980			
	239.80	7320	6170	5420	4810	4360	3980			
	306.29	7320	6170	5420	4810	4360	3980			
	370.94	7320	6170	5420	4810	4360	3980			
	488.67	6050	5610	5380	4810	4360	3980			
	649.15	6050	5610	5380	4810	4360	3980			
	840.42	4400	3710	3260	3100	2810	2690			
	1014.30	4400	3710	3260	3100	2810	2690			
	1187.02	6050	5610	5380	4810	4360	3980			
	1278.59	5070	4260	3740	3460	3130	3000			
	1396.19	4400	3710	3260	3100	2810	2690			
	1543.13	5070	4260	3740	3460	3130	3000			
	1854.72	4400	3710	3260	3100	2810	2690			

RR710	..	i	..

—

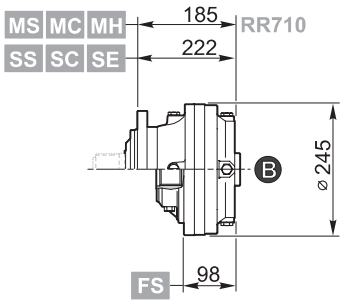
MS MC MH
SS SC SE
185
222
RR710
B
ø 245
FS
98

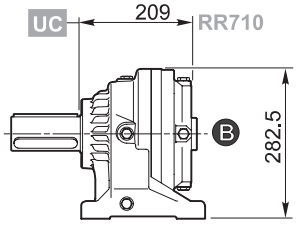
UC
209
RR710
B
282.5

D

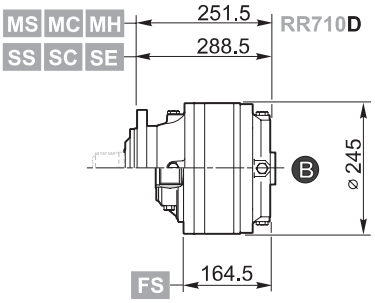
MS MC MH
SS SC SE
251.5
288.5
RR710D
B
ø 245
FS
164.5

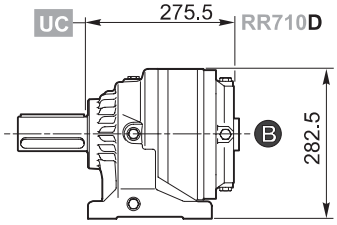
UC
275.5
RR710D
B
282.5

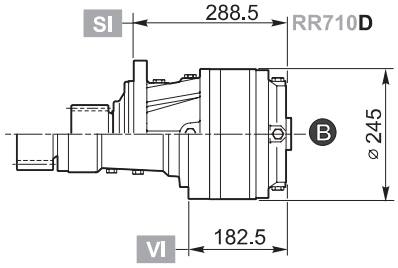
SI
288.5
RR710D
B
ø 245
VI
182.5

T

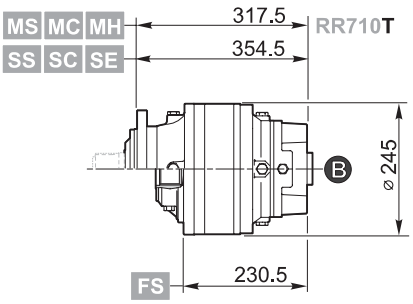
MS MC MH
SS SC SE
317.5
354.5
RR710T
B
ø 245
FS
230.5

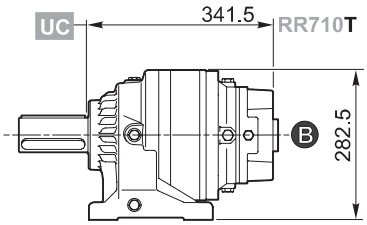
UC
341.5
RR710T
B
282.5

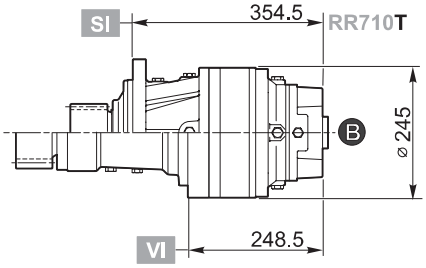
SI
354.5
RR710T
B
ø 245
VI
248.5

Q

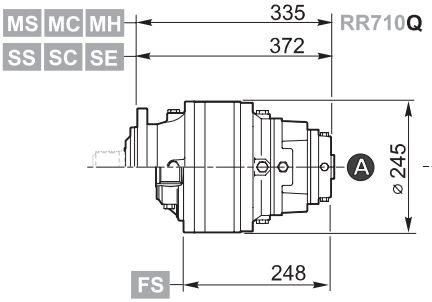
MS MC MH
SS SC SE
335
372
RR710Q
A
ø 245
FS
248

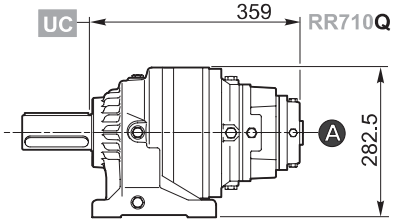
UC
359
RR710Q
A
282.5

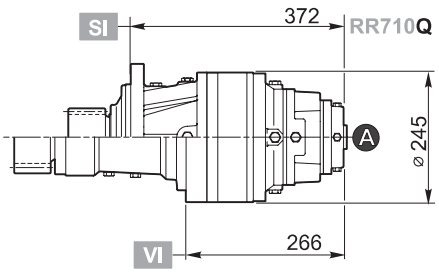
SI
372
RR710Q
A
ø 245
VI
266

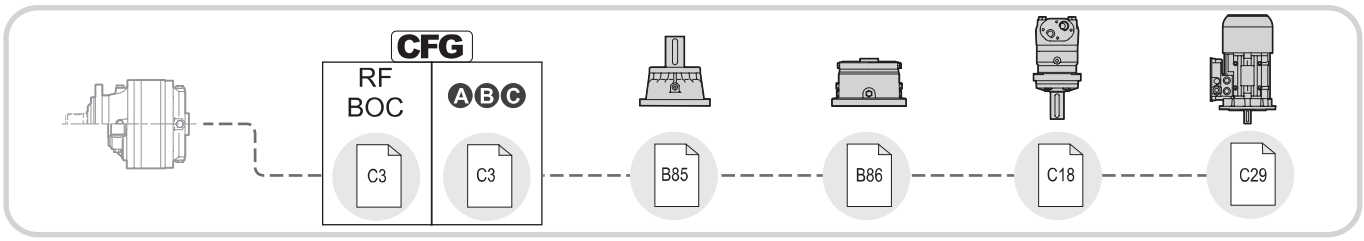
CFG
RF
BOC
ABC
C3
C3
B85
B86
C18
C29

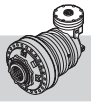

RA710	..	i	..

—

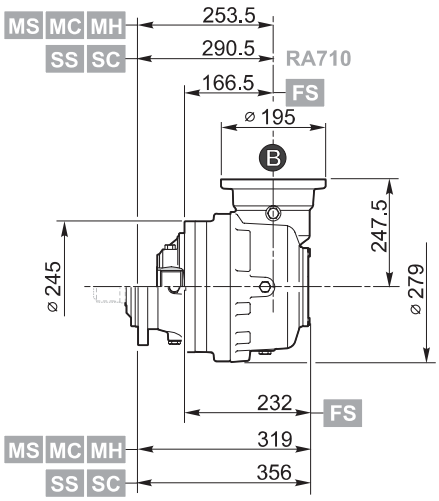
MS MC MH
SS SC
253.5
290.5
RA710
166.5
FS
⌀ 195
B
247.5
⌀ 245
⌀ 279
232
FS
319
356

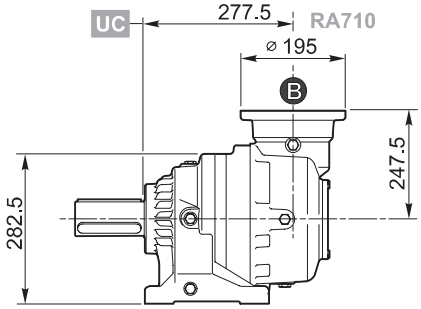
UC
277.5
RA710
⌀ 195
B
247.5
282.5

D

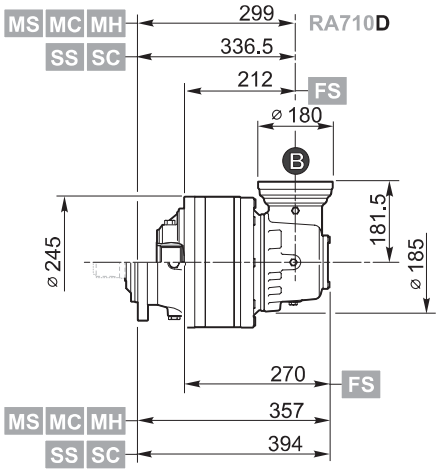
MS MC MH
SS SC
299
RA710D
336.5
212
FS
⌀ 180
B
181.5
⌀ 245
⌀ 185
270
FS
357
394

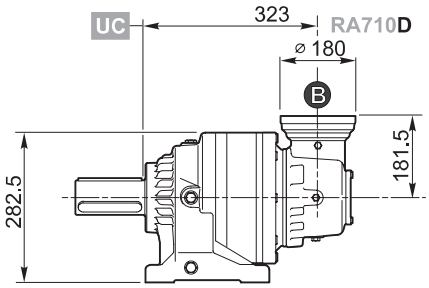
UC
323
RA710D
⌀ 180
B
181.5
282.5

T

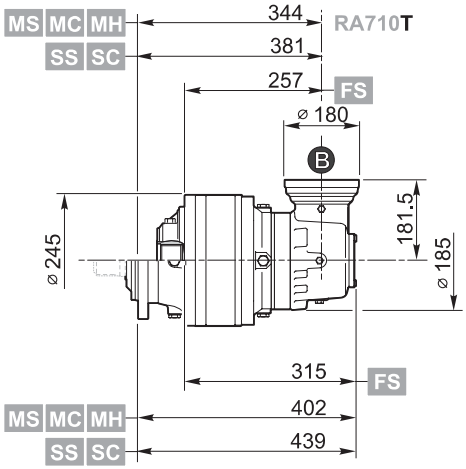
MS MC MH
SS SC
344
RA710T
381
257
FS
⌀ 180
B
181.5
⌀ 245
⌀ 185
315
FS
402
439

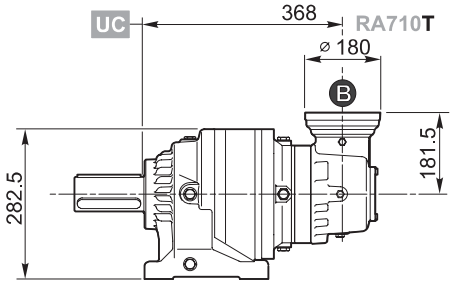
UC
368
RA710T
⌀ 180
B
181.5
282.5

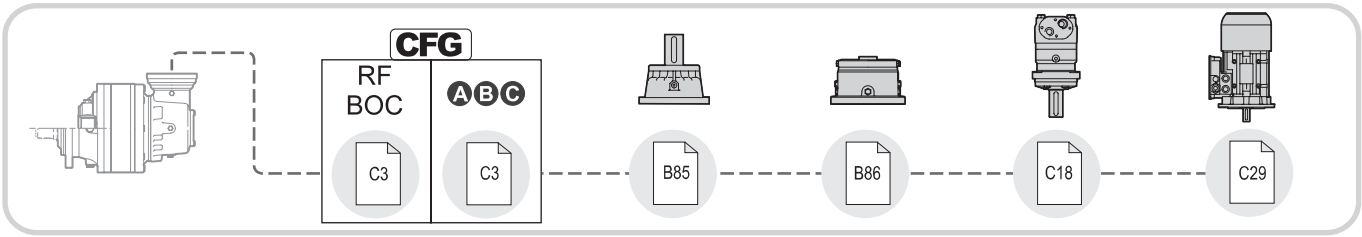
CFG
RF
BOC
ABC
C3
C3
B85
B86
C18
C29

RR710 RA710	..	i	..

MS
MC
MH

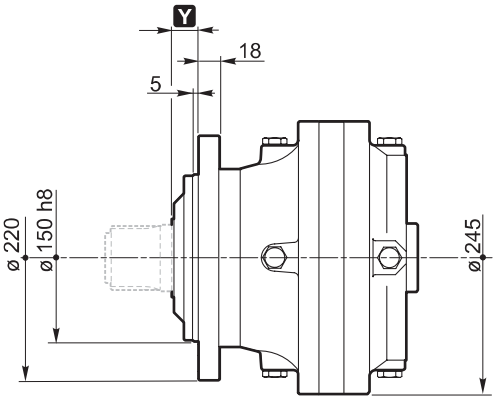

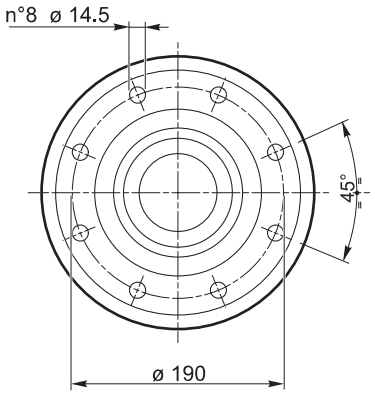

SS
SC
SE

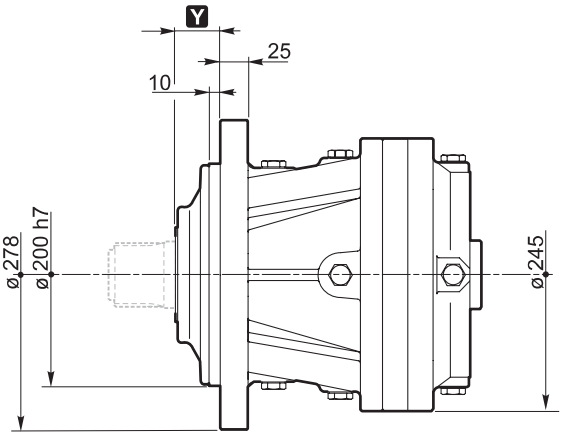

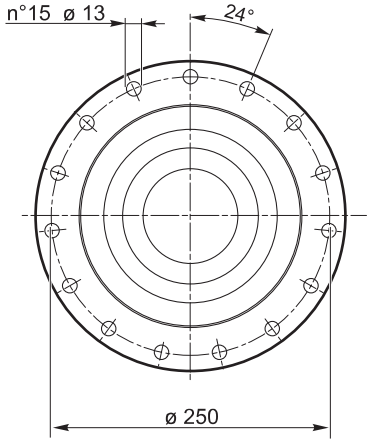

UC

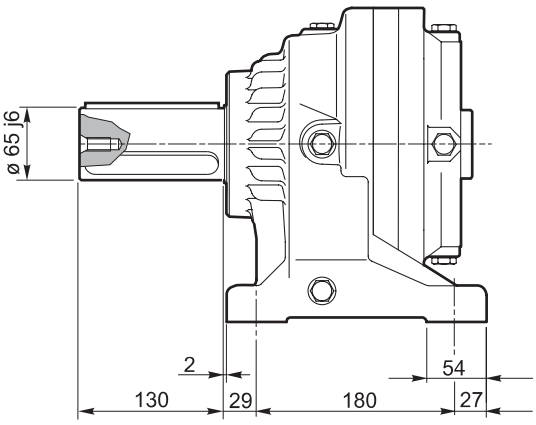

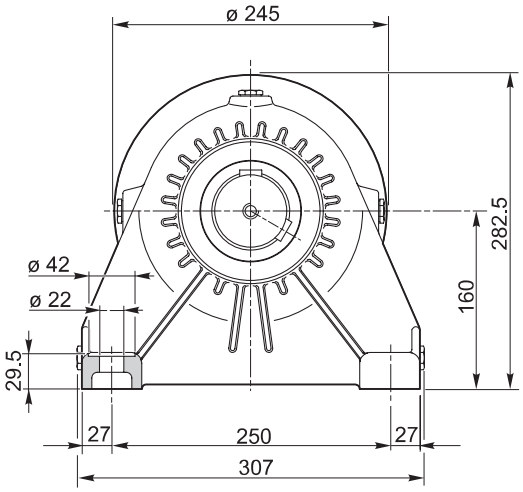

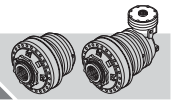

MS

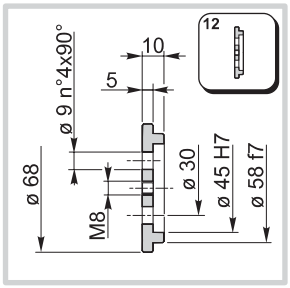

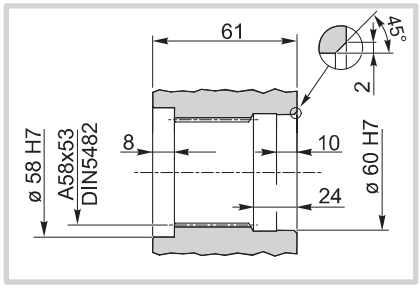

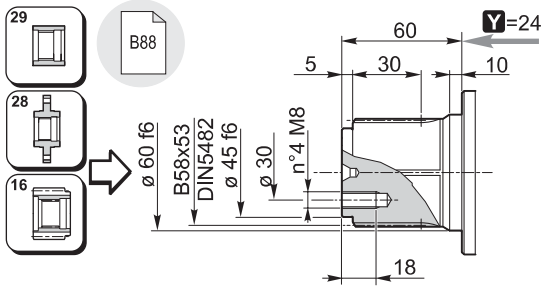

SS

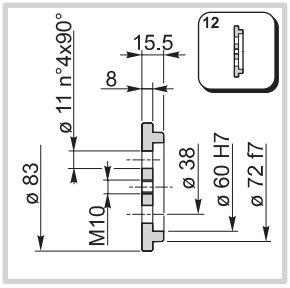

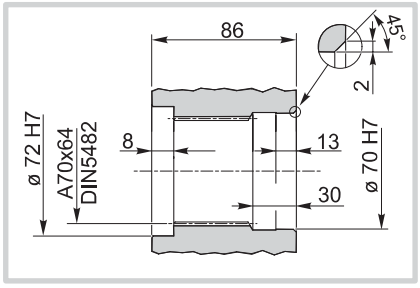

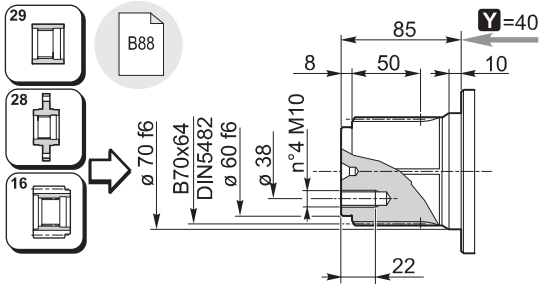

MC

SC

UC

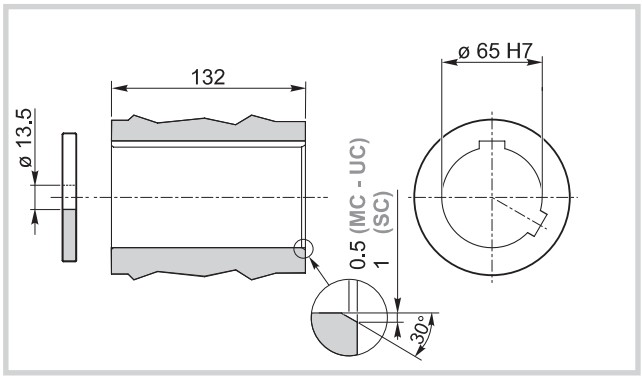

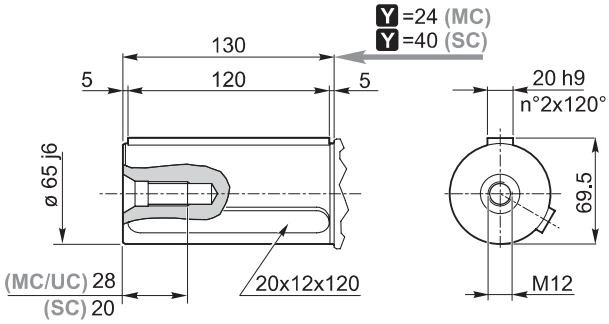

MH

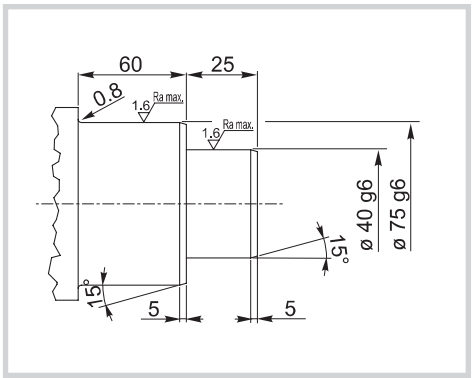

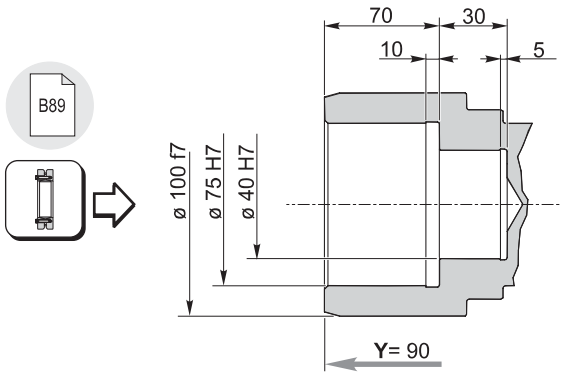

SE

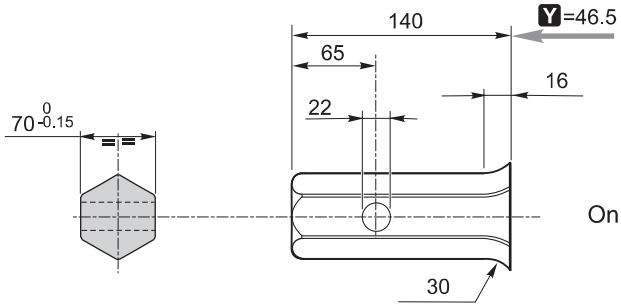

Only for RR710

RR710	..	i	..

SI

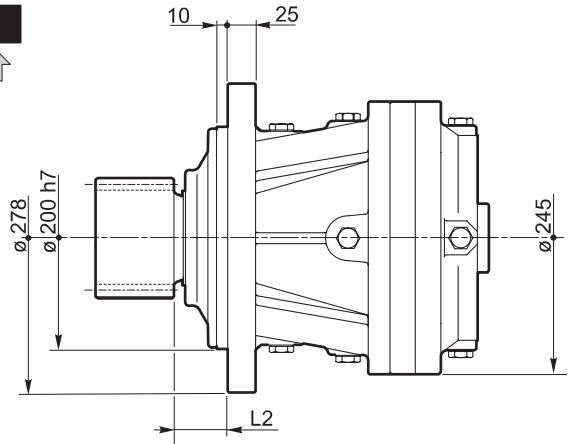

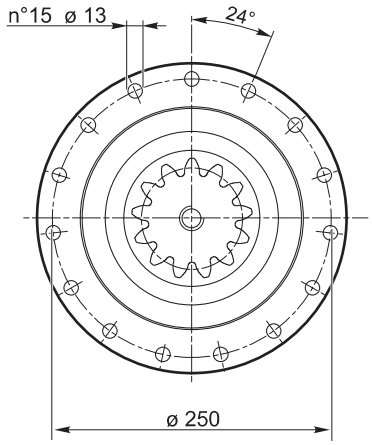

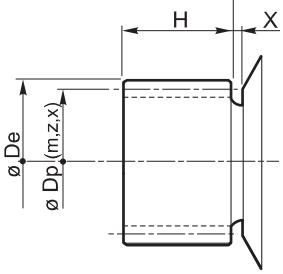

m	z	x.m	H	Dp	De	L2	X	code	
8	12	4	70	96	118	45	7	03-095	154F3333
10	12	6.4	80	120	149	44	6	03-236	154B3948

VI

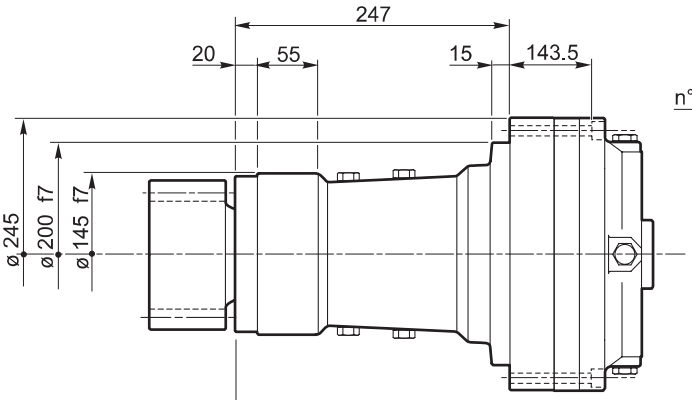

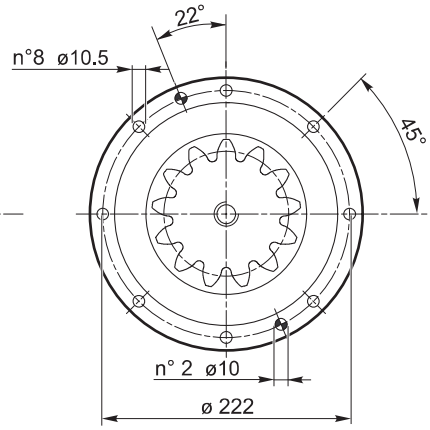

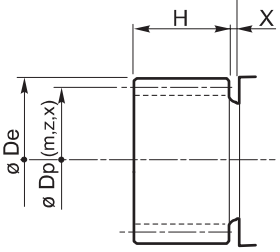

	m	z	x.m	H	Dp	De	X	code	
	6	18	4.2	70	108	126	3	03-472	154F1663
	8	15	4	95	120	144	3	03-310	154B2443
	8	15	5	85	120	144.5	3	03-365	154B4171
	8	11	3	73	88	110	8	03-284	154-5637
	10	11	5	80	110	135	3	03-402	154F3597
	10	11	3.75	77	110	135	4	03-292	154B1799
	10	12	3.2	78	120	143.8	3	03-237	154-5629

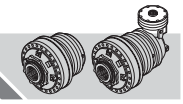

RR710 RA710	..	i	FS

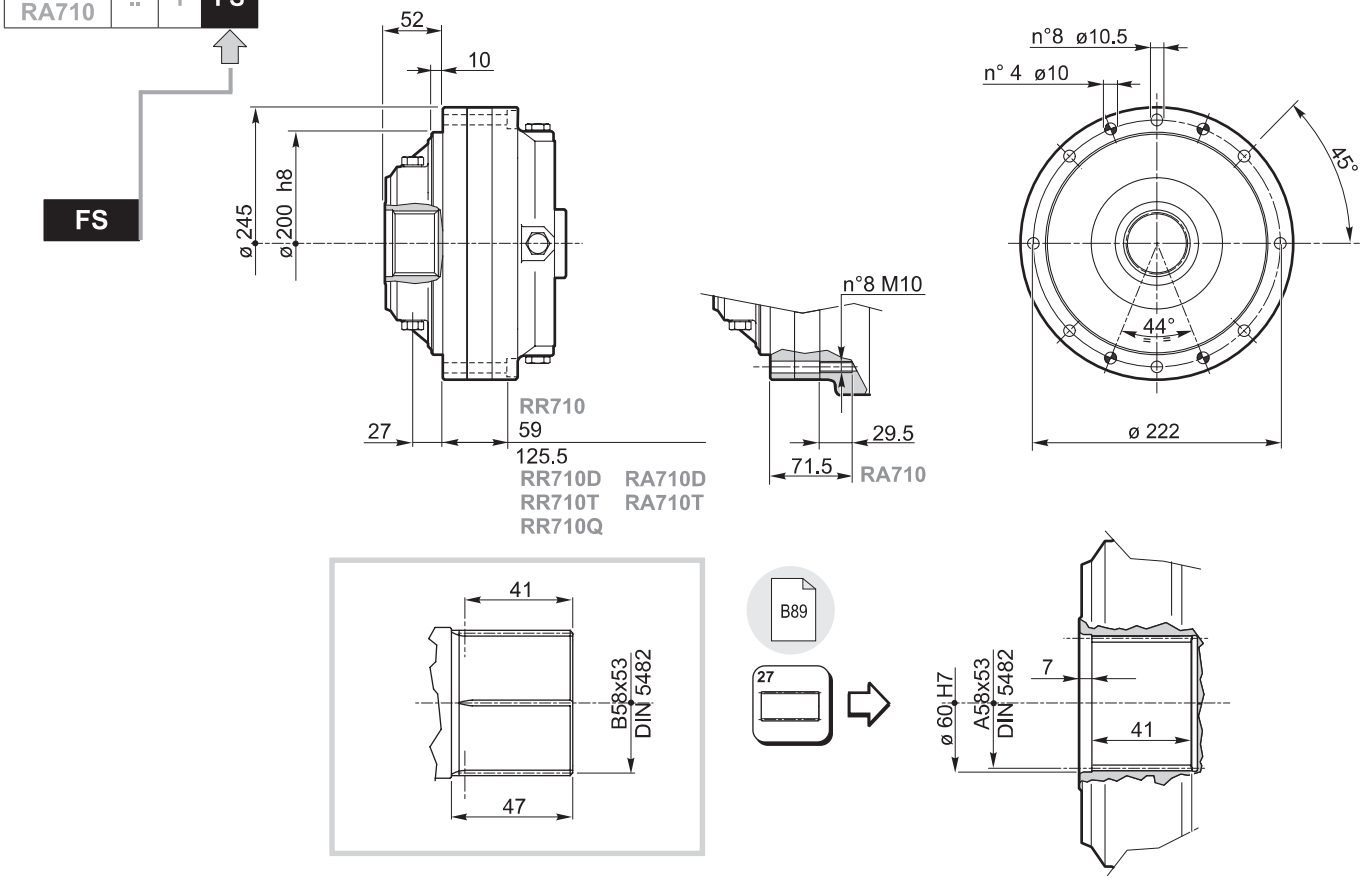

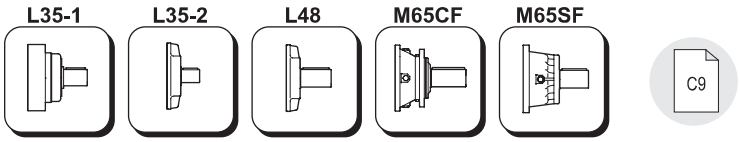

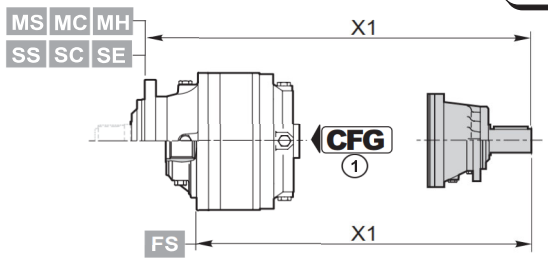

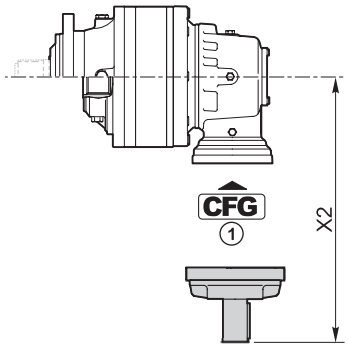

	CFG ①		code	X1
RR710	RF	**M65SF**	154B4249	369.5 (M..) 282.5 (FS) 406.5 (S..)
	RF	**M65CF**	154-2407	392 (M..) 305 (FS) 429 (S..)
	BOC	**L48**	154B3989	306.5 (M..) 219.5 (FS) 343.5 (S..)
RR710D	RF	**M65SF**	154B4249	436 (M..) 349 (FS) 473 (S..)
	RF	**M65CF**	154-2407	459 (M..) 372 (FS) 496 (S..)
	BOC	**L48**	154B3989	373 (M..) 286 (FS) 410 (S..)
RR710T	BOC	**L35-2**	154-2190M1	407 (M..) 320 (FS) 444 (S..)
RR710Q	RF	**L35-1**	154B4054	423 (M..) 336 (FS) 460 (S..)

	CFG ①		code	X2
RA710	BOC	**L48**	154B3989	347.5
RA710D	BOC	**L35-2**	154-2190M1	270.5
RA710T	BOC	**L35-2**	154-2190M1	270.5

CFG	
RF BOC	C3
A B C	C3

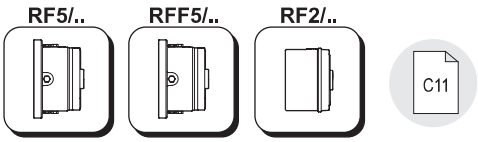

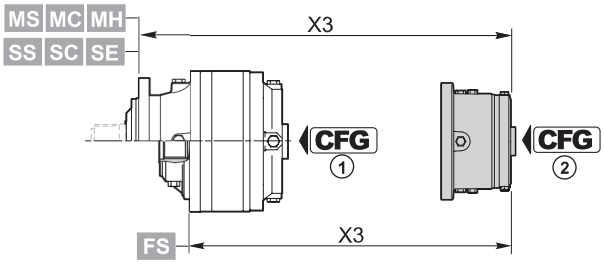

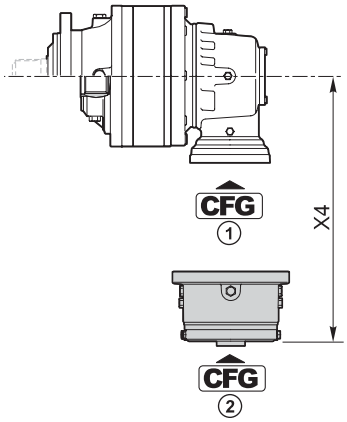

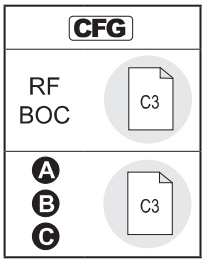

RF5/..	CFG ①	T_f [Nm]	CFG ②						
			Ⓑ			OMTS 12/24 z16	OMVS 10/20 z16		
			code	X3	X4	code	code	X3	X4
RR710	RF	210	154-2872	275.5 (M...) 188.5 (FS) 312.5 (S...)	—	154-2879	154-2886	279.2 (M...) 192.2 (FS) 316.2 (S...)	—
		290	154-2873			154-2880	154-2887		
		430	154-2874			154-2881	154-2888		
		650	154-2875			154-2882	154-2889		
		850	154-2876			154-2883	154-2890		
		1100	154-2877			154-2884	154-2891		
		1300	154-2878			154-2885	154-2892		
RR710D	RF	210	154-2872	342 (M...) 255 (FS) 379 (S...)	—	154-2879	154-2886	345.7 (M...) 258.7 (FS) 382.7 (S...)	—
		290	154-2873			154-2880	154-2887		
		430	154-2874			154-2881	154-2888		
		650	154-2875			154-2882	154-2889		
		850	154-2876			154-2883	154-2890		
		1100	154-2877			154-2884	154-2891		
		1300	154-2878			154-2885	154-2892		

RFF5/..	CFG ①	T_f [Nm]	CFG ②						
			Ⓑ			OMTS 12/24 z16	OMVS 10/20 z16		
			code	X3	X4	code	code	X3	X4
RA710	RF	210	154-2893	—	316.6	154-5338	154-5345	—	320.5
		290	154-2894			154-5339	154-5346		
		430	154-2895			154-5340	154-5347		
		650	154-2896			154-5341	154-5348		
		850	154-2897			154-5342	154-5349		
		1100	154-2898			154-5343	154-5350		
		1300	154-2899			154-5344	154-5351		

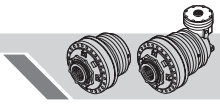

RF2/..	CFG ①	T_f [Nm]	CFG ②						
			Ⓑ		OMP/OMR SAE A 2B Ø 25	OMP/OMR SAE A 2B 1" 6B	OMP/OMR SAE A 4B Ø 25	OMP/OMR SAE A 4B 1" 6B	
			code	X3	code	code	code	code	X3
RR710D	RF	70	154-2345	314.5 (M...) 227.5 (FS) 351.5 (S...)	154-2345M10	154-2345M11	154-2345M16	154-2345M17	304.5 (M...) 217.5 (FS) 341.5 (S...)
		140	154-2346		154-2346M10	154-2346M11	154-2346M16	154-2346M17	
		210	154-2347		154-2347M10	154-2347M11	154-2347M16	154-2347M17	
		320	154-2348		154-2348M10	154-2348M11	154-2348M16	154-2348M17	
		430	154-2349		154-2349M10	154-2349M11	154-2349M16	154-2349M17	
		600	154B9186		154B9186M10	154B9186M11	154B9186M16	154B9186M17	
RR710T	RF	70	154-2838M1	356 (M...) 269 (FS) 393 (S...)	154-2863	154-2863M11	154-2635	154-2635M11	346 (M...) 259 (FS) 383 (S...)
		140	154-2839M1		154-2864	154-2864M11	154-2636	154-2636M11	
		210	154-2840M1		154-2865	154-2865M11	154-2637	154-2637M11	
		320	154-2841M1		154-2866	154-2866M11	154-2638	154-2638M11	
		430	154-2842M1		154-2867	154-2867M11	154-2639	154-2639M11	
		600	154B8962M1		154B9665	154B9665M11	154B9666	154B9666M11	

	CFG ①	T_f [Nm]	CFG ②						
			Ⓐ		OMP/OMR SAE A 2B Ø 25	OMP/OMR SAE A 2B 1" 6B	OMP/OMR SAE A 4B Ø 25	OMP/OMR SAE A 4B 1" 6B	
			code	X3	code	code	code	code	X3
RR710Q	RF	70	154-2832M1	401 (M...) 314 (FS) 438 (S...)	154-2858M1	154-2858M5			396.5 (M...) 309.5 (FS) 433.5 (S...)
		140	154-2833M1		154-2859M1	154-2859M5			
		210	154-2834M1		154-2860M1	154-2860M5			
		320	154-2836M1		154-2861M1	154-2861M5			
		430	154-2837M1		154-2862M1	154-2862M5			
		600	154B8959M1		154B9663M1	154B9663M5			

	CFG ①	T_f [Nm]	CFG ②						
			Ⓑ		OMP/OMR SAE A 2B Ø 25	OMP/OMR SAE A 2B 1" 6B	OMP/OMR SAE A 4B Ø 25	OMP/OMR SAE A 4B 1" 6B	
			code	X4	code	code	code	code	X4
RA710	RF	70	154F2991	285.3					
		140	154F1890						
		210	154F2961						
		320	154B3591						
		430	154B3592						
		600	154F2992						
RA710D	RF	70	154-2838M12	223.8	154-2863M12	154-2863M13	154-2635M12		213.8
		140	154-2839M12		154-2864M12	154-2864M13	154-2636M12		
		210	154-2840M12		154-2865M12	154-2865M13	154-2637M12		
		320	154-2841M12		154-2866M12	154-2866M13	154-2638M12		
		430	154-2842M12		154-2867M12	154-2867M13	154-2639M12		
		600	154B8962M12		154B9665M12	154B9665M13	154B9666M12		
RA710T	RF	70	154-2838M12	223.8	154-2863M12	154-2863M13	154-2635M12		213.8
		140	154-2839M12		154-2864M12	154-2864M13	154-2636M12		
		210	154-2840M12		154-2865M12	154-2865M13	154-2637M12		
		320	154-2841M12		154-2866M12	154-2866M13	154-2638M12		
		430	154-2842M12		154-2867M12	154-2867M13	154-2639M12		
		600	154B8962M12		154B9665M12	154B9665M13	154B9666M12		

CFG	
RF BOC	C3
Ⓐ Ⓑ Ⓒ	C3

12

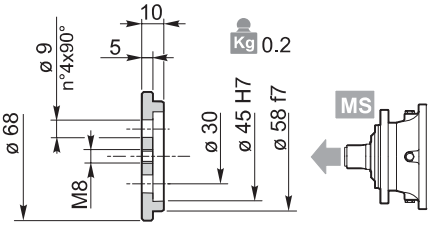

154-3061

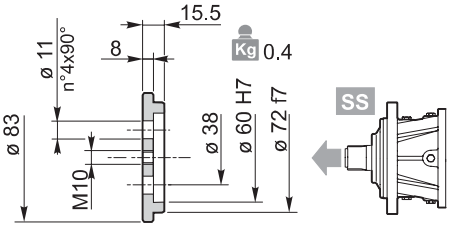

154-3066

Materiale / *Material* / Material / Matériau / *Material* / Material:
Acciaio / *Steel* / Stahl / Acier / *Acero* / Aço
C40 EN 10083-1 (1.1186)

28

154-3086

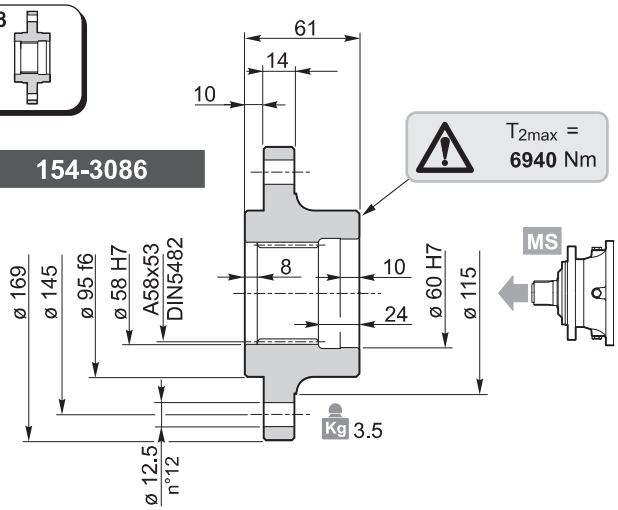

154-3087

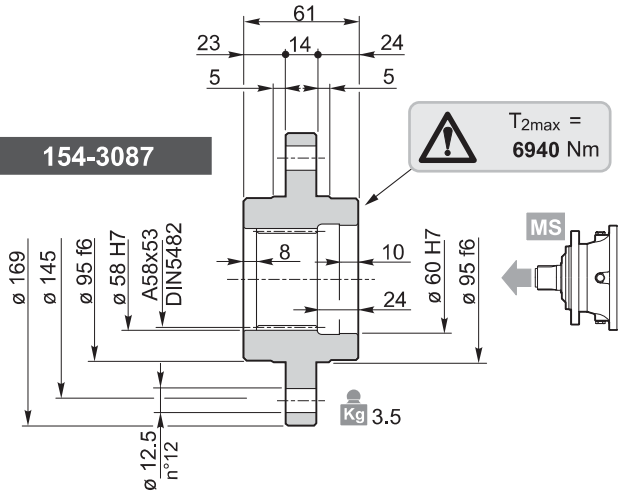

Materiale / *Material* / Material / Matériau / *Material* / Material:
Acciaio / *Steel* / Stahl / Acier / *Acero* / Aço EN 10083-1-C40 (1.1186)

154-3114

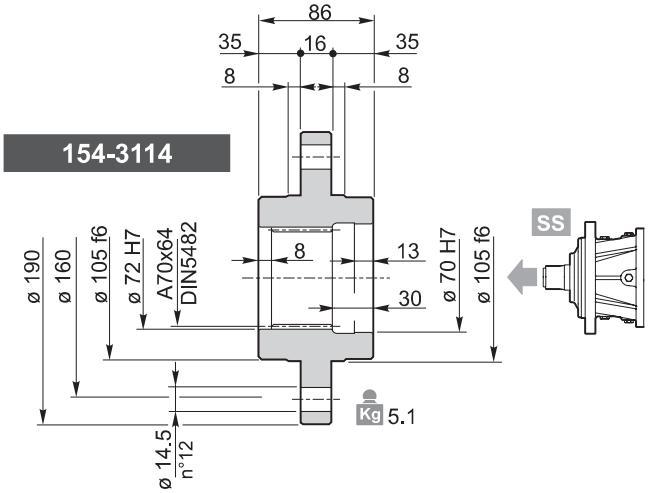

29

Materiale / *Material* / Material / Matériau / *Material* / Material:
Acciaio / *Steel* / Stahl / Acier / *Acero* / Aço 39NiCrMo3 UNI 7845 (1.6511)

154-3091

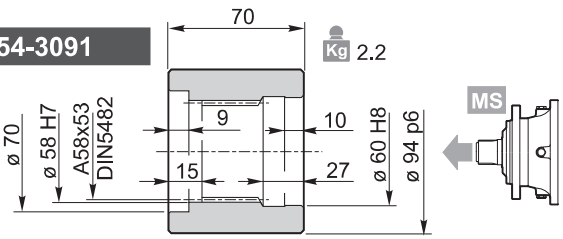

154-3090

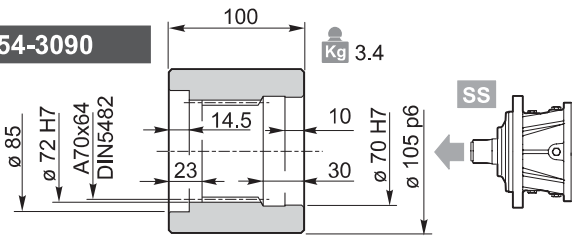

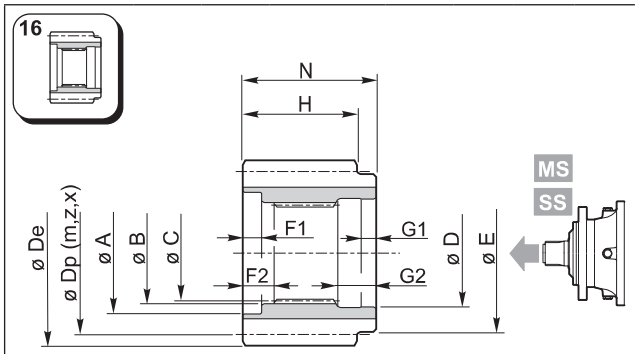

Materiale / *Material* / Material
Matériau / *Material* / Material
Acciaio / *Steel* / Stahl / Acier / *Acero* / Aço
39NiCrMo3 UNI 7845 (1.6511)

	A	B	C	D	E	F1	F2	G1	G2	N	m	z	x	H	Dp	De	Code
MS	70	58 H7	DIN5482 A58x53	60 H7	72	7	13	12	27	68	4.5	18	0.4444	65	81	93	154-3106
	70	58 H7	DIN5482 A58x53	60 H7	68	7	13	10	27	68	5	17	0.4	65	85	98	154-2287
	70	58 H7	DIN5482 A58x53	60 H7	68	7	13	10	27	68	5	19	0	65	95	104	154-2286
	70	58 H7	DIN5482 A58x53	60 H7	75	7	13	12	27	68	6	14	0.5	65	84	101.5	154-3082
	70	58 H7	DIN5482 A58x53	60 H7	68	7	13	10	27	68	6	15	0.25	65	90	103	154-3107
	70	58 H7	DIN5482 A58x53	60 H7	68	7	13	10	27	68	6	16	0.25	65	96	109	154-3245
	70	58 H7	DIN5482 A58x53	60 H7	78	7	13	12	27	68	8	12	0.5	65	96	118	154-3074
	70	58 H7	DIN5482 A58x53	60 H7	68	7	13	10	27	68	8	14	0	65	112	126	154-3250
	70	58 H7	DIN5482 A58x53	60 H7	78	7	13	12	27	68	8	15	0	65	120	136	154-3246
	70	58 H7	DIN5482 A58x53	60 H7	68	7	13	10	27	68	8	15	0.25	65	120	138	154-3235
	70	58 H7	DIN5482 A58x53	60 H7	78	7	13	12	27	68	8	18	0	65	144	158	154-3103
	70	58 H7	DIN5482 A58x53	60 H7	78	7	13	12	27	68	10	10	0.25	65	100	124.5	154-3075
	70	58 H7	DIN5482 A58x53	60 H7	78	7	13	12	27	68	10	12	0.475	65	120	149.5	154-3105
	70	58 H7	DIN5482 A58x53	60 H7	68	7	13	10	27	68	10	15	0	65	150	167	154-3248
SS	85	72 H7	DIN5482 A70x64	70 H7	90	7.5	16	10	30	93	8	17	0.4	85	136	158	154L00074
	85	72 H7	DIN5482 A70x64	70 H7	90	7.5	16	10	30	93	10	13	0.4	85	130	157	154-3249
	85	72 H7	DIN5482 A70x64	70 H7	90	7.5	16	10	30	93	10	14	0	85	140	156	154-3247
	85	72 H7	DIN5482 A70x64	70 H7	90	7.5	16	10	30	93	10	15	0.7	85	150	179	154-2291

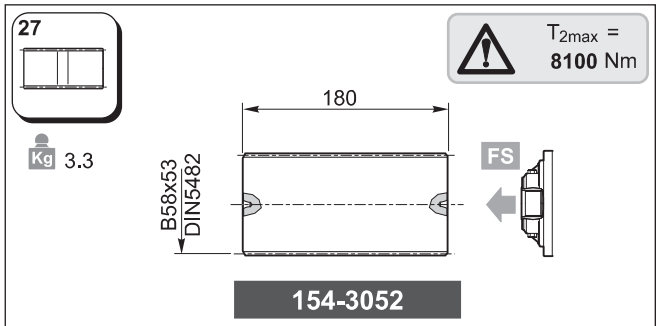

154-3052

Materiale / *Material* / Material
Matériau / *Material* / Material:
Acciaio / *Steel* / Stahl / Acier / *Acero* / Aço
39NiCrMo3 UNI 7845 (1.6511)

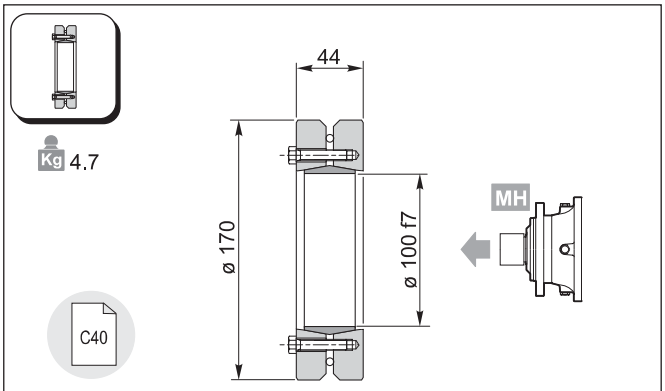

154B3090

RR / RA	710	..	MS MC

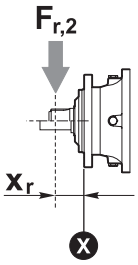

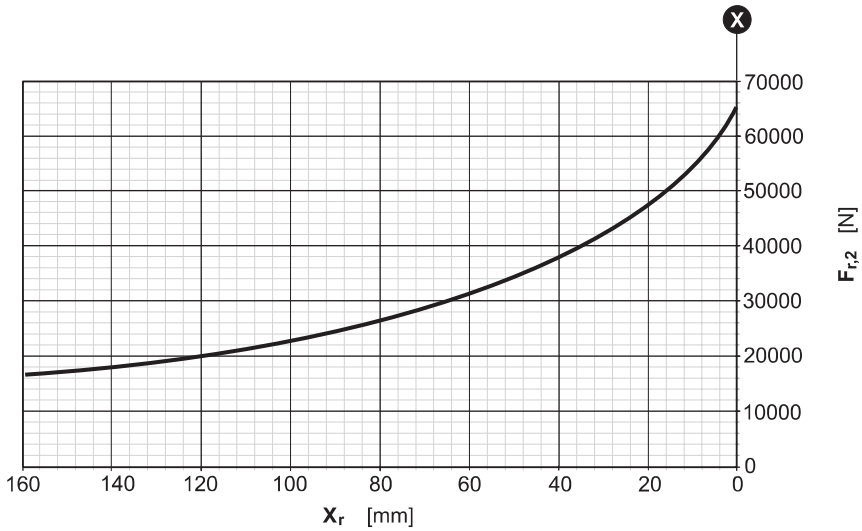

RR / RA	710	..	SS SC SE

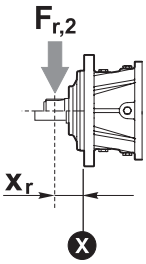

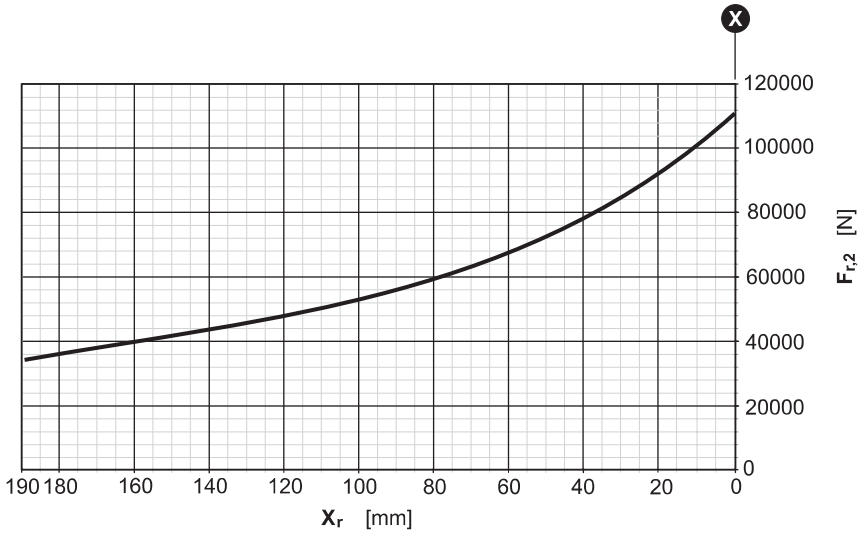

RR / RA	710	..	UC

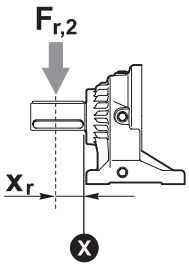

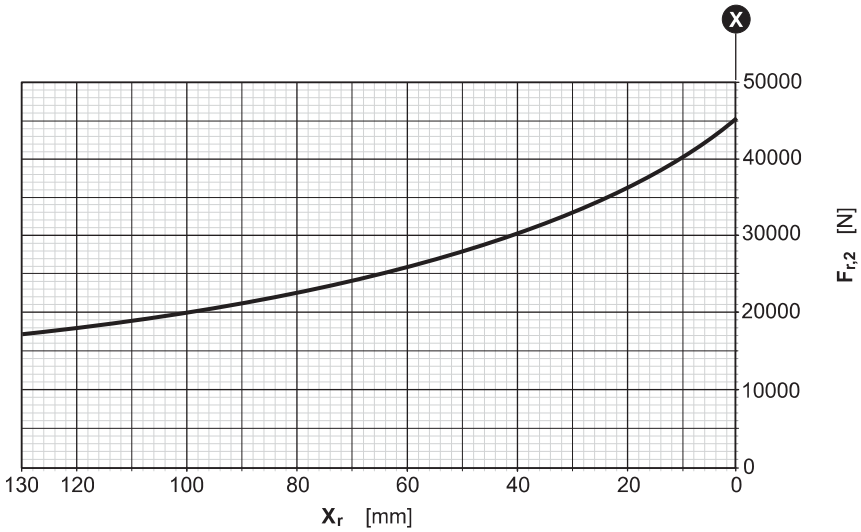

RR	710	..	SI

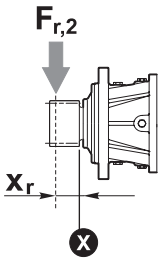

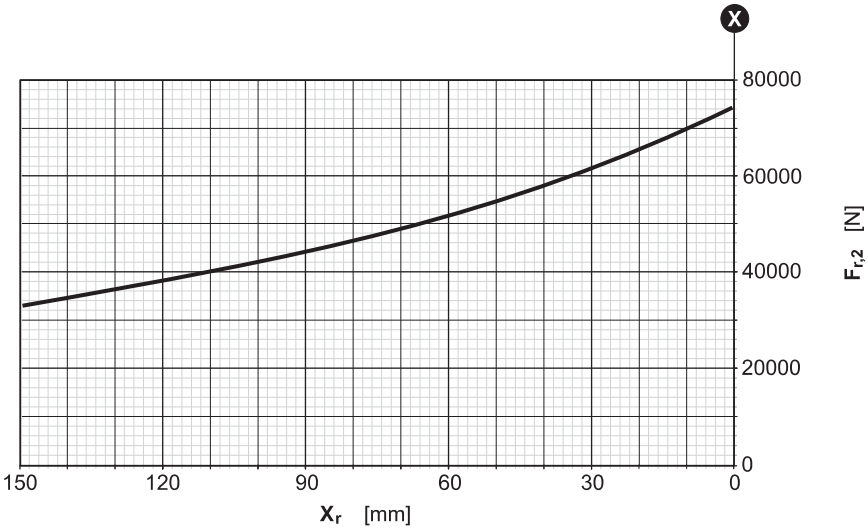

RR	710	..	VI

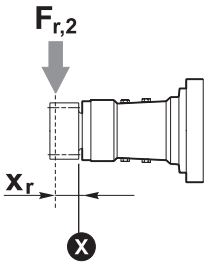

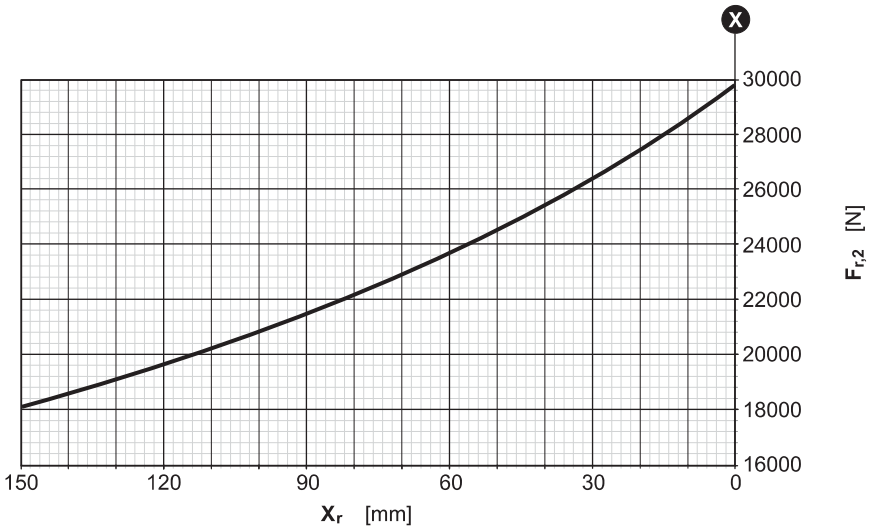
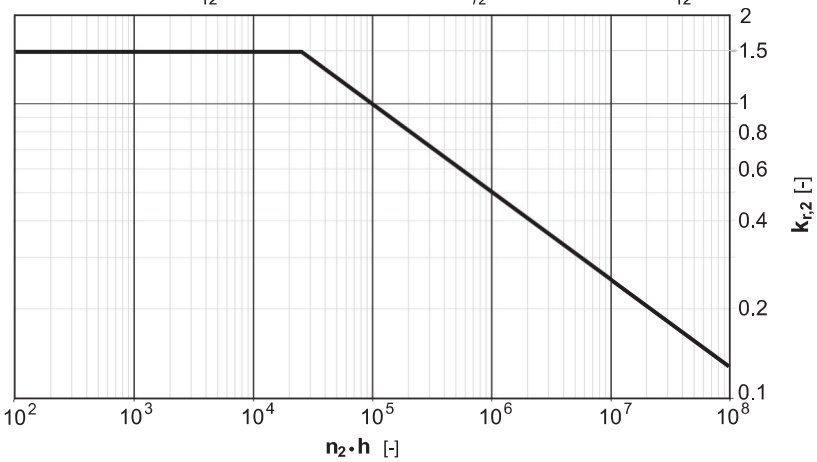
Fattore correttivo k_{r2} / *k_{r2} Corrective coefficient* / Korrekturfaktor k_{r2}
Facteur correctif k_{r2} / *Factor de corrección k_{r2}* / Fator corretivo k_{r2}