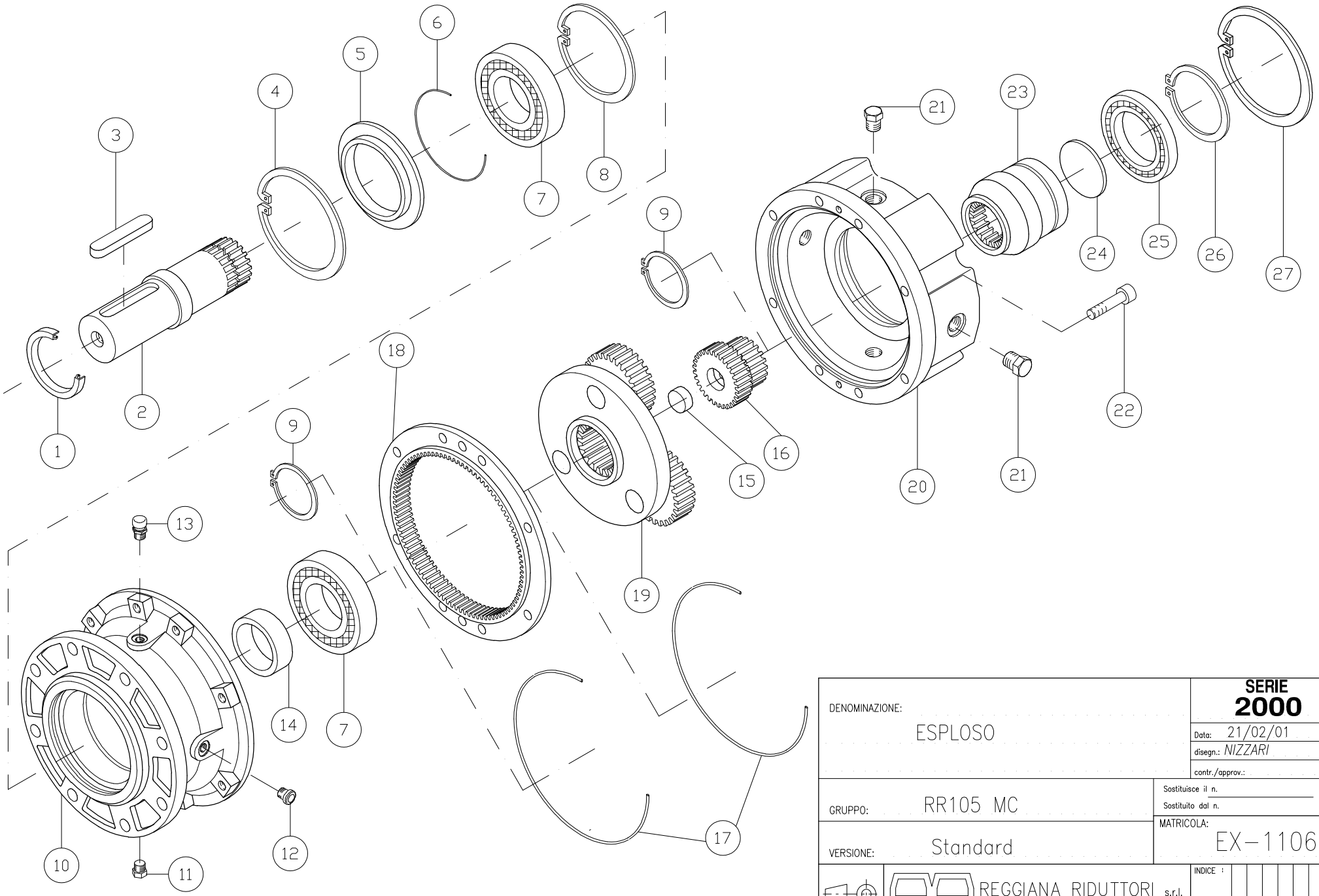

DENOMINAZIONE: ESPLOSO	SERIE 2000
	Data: 21/02/01
	disegn.: NIZZARI
	contr./approv.:
GRUPPO: RR105 MC	Sostituisce il n.
	Sostituito dal n.
VERSIONE: Standard	MATRICOLA: EX-1106
REGGIANA RIDUTTORI s.r.l. S. POLO D'ENZA (Reggio Emilia)	INDICE :
	CODICE :

LA RIPRODUZIONE E LA DIVULGAZIONE DI QUESTO DISEGNO SONO VIETATE A TERMINI DI LEGGE

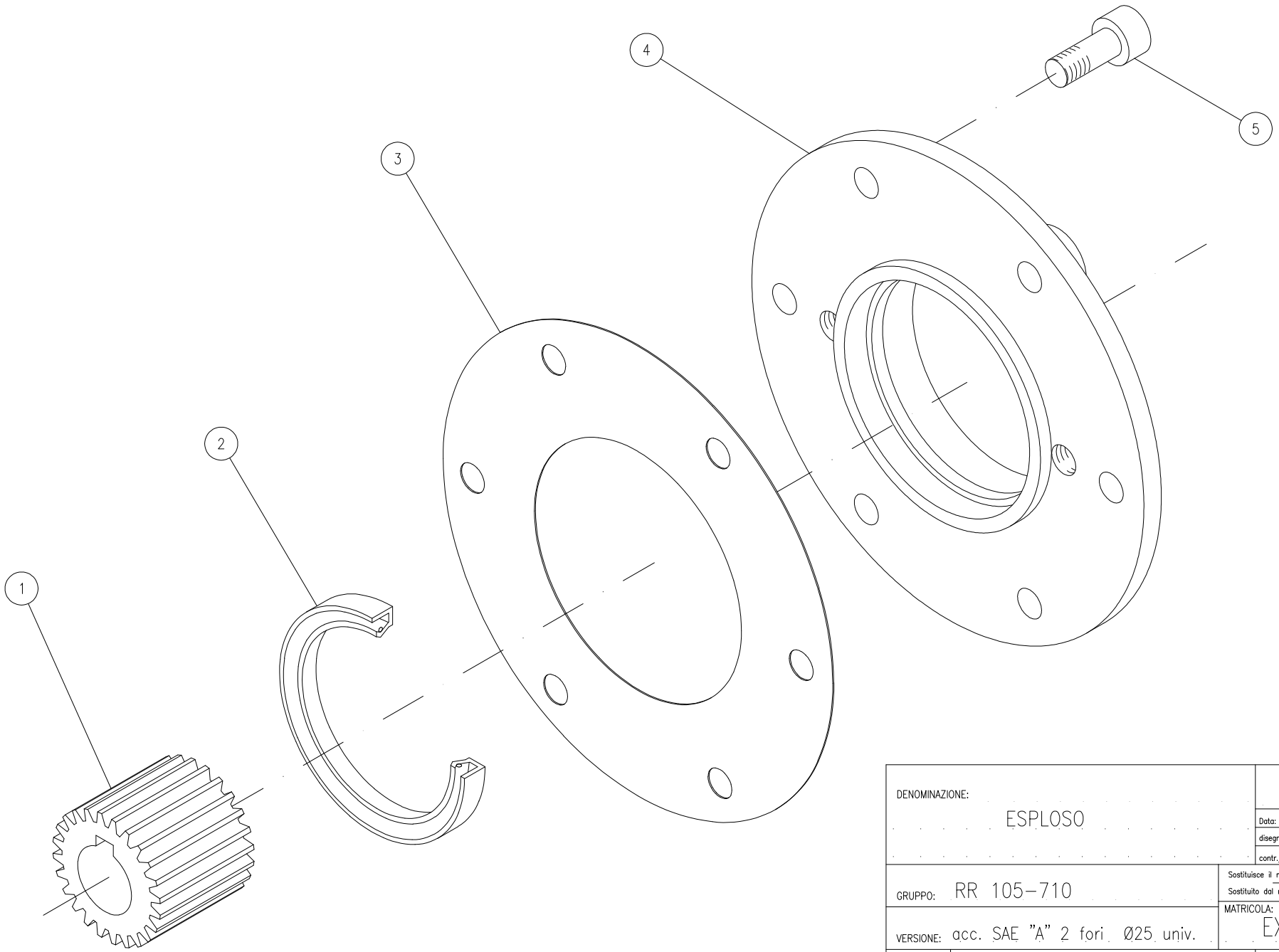

DENOMINAZIONE: ESPLOSO	SERIE 2000
	Data: 05/07/02
	disegn.: SCARIONI
	contr./approv.:
GRUPPO: RR 105-710	Sostituisce il n.
	Sostituito dal n.
VERSIONE: acc. SAE "A" 2 fori Ø25 univ.	MATRICOLA: EX-1407
REGGIANA RIDUTTORI s.r.l.	INDICE :
	CODICE : 154-2300M317

LA RIPRODUZIONE E LA DIVULGAZIONE DI QUESTO DISEGNO SONO VIETATE A TERMINI DI LEGGE